EN | ENGLISH....4
CZ | ČESKÝ....6
SK | SLOVENSKÝ....9
PL | POLSKI....11
BG | БЪЛГАРСКИ....14
RO | ROMÂNĂ....17
HU | MAGYAR....20
RU | РУССКИЙ....23
UA | УКРАЇНСЬКА....26

CE....29

EN	Translation of the original operating manual
CZ	Překlad původního návodu k použití
SK	Preklad pôvodného návodu na použitie
PL	Tłumaczenie oryginalnej instrukcji obsługi
BG	Превод на оригиналните инструкции за употреба
RO	Traducere manual de utilizare
HU	Az eredeti használati utasítás fordítása
RU	Перевод оригинальной инструкции по эксплуатации
UA	Переклад оригінальної інструкції з експлуатації

EN I Caution!

It is essential that you read the instructions in this manual before assembling, operating, and maintaining the product.

CZ I Upozornění!

Neinstalujte, neprovádějte údržbu ani nepoužívejte tento výrobek dříve, než si přečtete pokyny uvedené v tomto návodu.

SK I Upozornenie!

Je dôležité, aby ste si pred montážou, údržbou a obsluhou produktu prečítali pokyny v tomto návode.

PL I Uwaga!

Należy koniecznie przeczytać instrukcje oraz wskazówki zawarte w niniejszym podręczniku przed montażem, obsługą oraz konserwacją produktu.

BG I Важно!

Изключително важно е да прочетете инструкциите в настоящото ръководство, преди да преминете към сглобяване, поддръжка или работа с продукта.

RO I Atenţie!

Este esenţial să citiţi instrucţiunile din acest manual înainte de asamblare, efectuarea întreţinerii și operarea produsului.

HU I Figyelem!

Fontos, hogy a termék összeszerelése, karbantartása és használata előtt elolvassa a kézikönyvben található utasításokat.

RU I Внимание!

Необходимо прочитать инструкции в данном руководстве перед сборкой, обслуживанием и эксплуатацией данного изделия.

UA I Увага!

Дуже важливо, щоб ви прочитали інструкції в цьому керівництві перед складанням, обслуговуванням та експлуатацією цієї машини.

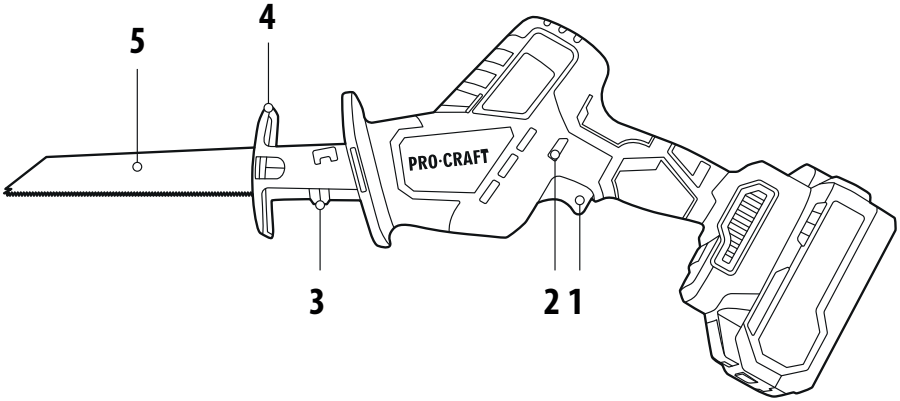

* Pic. 1 / Výkres / Kreslenie / Obrazek / Рисуване / Desen / Kép / Рис. / Мал.

EN|ENGLISH

PSS36
CORDLESS RECIPROCATING SAW
MANUAL

Technical specifications

Model	PSS36
Battery (V/Ah)	20/4
No-load speed (min^{-1})	0-3000
Stroke legnth (mm)	15
Max cutting depth (mm)	65
Max cutting capacity (mm): wood steel	 65 8
Sound pressure level (dB(A)) Sound power level (dB(A)) Error K (dB(A))	L_{pA}=78 L_{wA}=80 K=±3
Vibration level (m/s^2) Error K (m/s^2)	8 K=±1,5

Description (*Pic. 1)

1. Power switch
2. Lock-on button
3. Blade clamp
4. Bracket
5. Saw blade

⚠ **ATTENTION!**

Do not dispose of electric equipment or battery pack together with household waste material! In observance of the European Directives, on Waste Electric and Electronic Equipment and Batteries and Accumulators and Waste Batteries and Accumulators and their implementation in accordance with national laws, electric equipment and batteries and battery pack(s) that have reached the end of their life must be collected separately and returned to an environmentally compatible recycling facility.

INTENDED USE

The tool is intended for sawing wood, plastic and ferrous materials.

GENERAL POWER TOOL SAFETY WARNINGS

◊ Read all safety warnings and all instructions. Failure to follow the warnings and instructions may result in electric shock, fire and/or serious injury.

◊ Save all warnings and instructions for future reference.

◊ The term "power tool" in the warnings refers to your mains-operated (corded) power tool or battery-operated (cordless) power tool.

Work area safety

◊ Keep work area clean and well lit. Cluttered or dark areas invite accidents.

◊ Do not operate power tools in explosive atmospheres, such as in the presence of flammable liquids, gases or dust. Power tools create sparks which may ignite the dust or fumes.

◊ Keep children and bystanders away while operating a power tool. Distractions can cause you to lose control.

Electrical safety

◊ Power tool plugs must match the outlet. Never modify the plug in any way. Do not use any adapter plugs with earthed (grounded) power tools. Unmodified plugs and matching outlets will reduce risk of electric shock.

◊ Avoid body contact with earthed or grounded surfaces such as pipes, radiators, ranges and refrigerators. There is an increased risk of electric shock if your body is earthed or grounded.

◊ Do not expose power tools to rain or wet conditions. Water entering a power tool will increase the risk of electric shock.

◊ Do not abuse the cord. Never use the cord for carrying, pulling or unplugging the power tool. Keep cord away from heat, oil, sharp edges or moving parts. Damaged or entangled cords increase the risk of electric shock.

◊ When operating a power tool outdoors, use an extension cord suitable for outdoor use. Use of a cord suitable for outdoor use reduces the risk of electric shock.

◊ If operating a power tool in a damp location is unavoidable, use a residual current device (RCD) protected supply. Use of an RCD reduces the risk of electric shock.

◊ Use of power supply via a RCD with a rated residual current of 30mA or less is always recommended.

Personal safety

◊ Stay alert, watch what you are doing and use common sense when operating a power tool. Do not use a power tool while you are tired or under the influence of drugs, alcohol or medication. A moment of inattention while operating power tools may result in serious personal injury.

◊ Use personal protective equipment. Always wear eye protection. Protective equipment such as dust mask, non-skid safety shoes, hard hat, or hearing protection used for appropriate conditions will reduce personal injuries.

◊ Prevent unintentional starting. Ensure the switch is in the off-position before connecting to power source and/or battery pack, picking up or carrying the tool. Carrying power tools with your finger on the switch or energising power tools that have the switch on invites accidents.

◊ Remove any adjusting key or wrench before turning the power tool on. A wrench or a key left attached to a rotating part of the power tool may result in personal injury.

◊ Do not overreach. Keep proper footing and balance at all times. This enables better control of the power tool in unexpected situations.

◊ Dress properly. Do not wear loose clothing or jewellery. Keep your hair, clothing, and gloves away from moving parts. Loose clothes, jewellery or long hair can be caught in moving parts.

◊ If devices are provided for the connection of dust extraction and collection facilities, ensure these are connected and properly used. Use of dust collection can reduce dust-related hazards.

POWER TOOL USE AND CARE

◊ Do not force the power tool. Use the correct power tool for your application. The correct power tool will do the job better and safer at the rate for which it was designed.

◊ Do not use the power tool if the switch does not turn it on and off. Any power tool that cannot be controlled with the switch is dangerous and must be repaired.

◊ Disconnect the plug from the power source and/or the battery pack from the power tool before making any adjustments, changing accessories, or storing power tools. Such preventive safety measures reduce the risk of starting the power tool accidentally.

◊ Store idle power tools out of the reach of children and do not allow persons unfamiliar with the power tool or these instructions to operate the power tool. Power tools are dangerous in the hands of untrained users.

◊ Maintain power tools. Check for misalignment or binding of moving parts, breakage of parts and any other condition that may affect the power tool's operation. If damaged, have the power tool repaired before use. Many accidents are caused by poorly maintained power tools.

◊ Keep cutting tools sharp and clean. Properly maintained cutting tools with sharp cutting edges are less likely to bind and are easier to control.

◊ Use the power tool, accessories and tool bits etc. in accordance with these instructions, taking into account the working conditions and the work to be performed. Use of the power tool for operations different from those intended could result in a hazardous situation.

BATTERY TOOL USE AND CARE

◊ Recharge only with the charger specified by the manufacturer. A charger that is suitable for one type of battery pack may create a risk of fire when used with another battery pack.

◊ Use power tools only with specifically designated battery packs. Use of any other battery packs may create a risk of injury and fire.

◊ When battery pack is not in use, keep it away from other metal objects, like paper clips, coins, keys, nails, screws or other small metal objects, that can make a connection from one terminal to another. Shorting the battery terminals together may cause burns or a fire.

◊ Under abusive conditions, liquid may be ejected from the battery; avoid contact. If contact accidentally occurs, flush with water. If liquid contacts eyes, additionally seek medical help. Liquid ejected from the battery may cause irritation or burns.

- Do not use a battery pack or tool that is damaged or modified. Damaged or modified batteries may exhibit unpredictable behaviour resulting in fire, explosion or risk of injury.
- Do not expose a battery pack or tool to fire or excessive temperature. Exposure to fire or temperature above 130 °C may cause explosion.
- Follow all charging instructions and do not charge the battery pack or tool outside the temperature range specified in the instructions. Charging improperly or at temperatures outside the specified range may damage the battery and increase the risk of fire.

SERVICE

- Have your power tool serviced by a qualified repair person using only identical replacement parts. This will ensure that the safety of the power tool is maintained.
- Follow instruction for lubricating and changing accessories.
- Keep handles dry, clean and free from oil and grease.

CORDLESS RECIPROCATING SAW SAFETY WARNINGS

- Hold the power tool by insulated gripping surfaces, when performing an operation where the cutting accessory may contact hidden wiring. Cutting accessory contacting a “live” wire may make exposed metal parts of the power tool “live” and could give the operator an electric shock.
- Use clamps or another practical way to secure and support the workpiece to a stable platform. Holding the workpiece by hand or against your body leaves it unstable and may lead to loss of control.
- Always use safety glasses or goggles. Ordinary eye or sun glasses are NOT safety glasses.
- Avoid cutting nails. Inspect workpiece for any nails and remove them before operation.
- Do not cut oversize workpiece.
- Check for the proper clearance beyond the workpiece before cutting so that the blade will not strike the floor, workbench, etc.
- Hold the tool firmly.
- Make sure the blade is not contacting the workpiece before the switch is turned on.
- Keep hands away from moving parts.
- Do not leave the tool running. Operate the tool only when hand-held.
- Always switch on and wait for the blade to come to a complete stop before removing the blade from the workpiece.
- Do not touch the blade or the workpiece immediately after operation; they may be extremely hot and could burn your skin
- Do not operate the tool at no-load unnecessarily.
- Always use the correct dust mask/respirator for the material and application you are working with.
- Some material contains chemicals which may be toxic. Take caution to prevent dust inhalation and skin contact. Follow material supplier safety data.
- Before operation, make sure that there is no buried object such as electric pipe, water pipe or gas pipe in the workpiece. Otherwise, the recipro saw blade may touch them, resulting an electric shock, electrical leakage or gas leak.
- SAVE THESE INSTRUCTIONS.

⚠ **WARNING!**

DO NOT let comfort or familiarity with product (gained from repeated use) replace strict adherence to safety rules for the subject product. MISUSE or failure to follow the safety rules stated in this instruction manual may cause serious personal injury.

IMPORTANT SAFETY INSTRUCTIONS FOR BATTERY CARTRIDGE

- Before using battery cartridge, read all instructions and cautionary markings on (1) battery charger, (2) battery, and (3) product using battery.
- Do not disassemble battery cartridge.
- If operating time has become excessively shorter, stop operating immediately. It may result in a risk of overheating, possible burns and even an explosion.
- If electrolyte gets into your eyes, rinse them out with clear water and seek medical attention right away. It may result in loss of your eyesight.
- Do not short the battery cartridge:
- a) Do not touch the terminals with any conductive material
- b) Avoid storing battery cartridge in a container with other metal objects such as nails, coins, etc.
- c) Do not expose battery cartridge to water or rain.
- Do not store the tool and battery cartridge in locations where the temperature may reach or exceed 50 °C (122 °F).
- Do not incinerate the battery cartridge even if it is severely damaged or is completely worn out. The battery cartridge can explode in a fire.
- Be careful not to drop or strike battery.
- Do not use a damaged battery.
- The contained lithium-ion batteries are subject to the Dangerous Goods Legislation requirements. For commercial transports e.g., by third parties, forwarding agents, special requirement on packaging and labeling must be observed. For preparation of the item being shipped, consulting an expert for hazardous material is required. Please also observe possibly more detailed national regulations.
- Tape or mask on open contacts and pack up the battery in such a manner that it cannot move around in the packaging.
- When disposing the battery cartridge, remove it from the tool and dispose of it in a safe place. Follow your local regulations relating to disposal of battery.
- Use the batteries only with the products specified. Installing the batteries to non-compliant products may result in a fire, excessive heat, explosion, or leak of electrolyte.
- If the tool is not used for a long period of time, the battery must be removed from the tool.

⚠ **CAUTION!**

- Only use genuine batteries. Use of non-genuine batteries, or batteries that have been altered, may result in the battery bursting causing fires, personal injury and damage. It will also void the warranty for the tool and charger.
- Always be sure that the tool is switched on and the battery cartridge is removed before adjusting or checking function on the tool.
- To remove the battery cartridge, slide it from the tool while pressing the button on the front of the cartridge.
- To install the battery cartridge, align the tongue on the battery cartridge with the groove in the housing and slip it into place. Insert it all the way until it locks in place with a little click. If you can see the red indicator on the upper side of the button, it is not locked completely.

INDICATING THE REMAINING BATTERY CAPACITY

Press the check button on the battery cartridge to indicate the remaining battery capacity. The indicator lamps light up for a few seconds.

SELECTING THE SPEED

High speed is suitable for cutting soft materials such as wood. Low speed is suitable for cutting hard materials such as metal.

⚠ **NOTE**

Always use the recipro saw blade intended for cutting the material that you are going to cut. Especially, when cutting stainless steel or cast-iron pipe, be sure to use the recipro saw blade exclusively designed for cutting such materials.

⚠ **NOTE**

Depending on the materials to be cut, cutting in high speed may shorten the life of the recipro saw blade.

⚠ **CAUTION!**

- When hanging the tool, set the lock/speed change lever in locked position to lock the switch trigger. (See the section titled “Switch action”)
- Never hang the tool at high or potentially unstable location.

ASSEMBLY

⚠ **CAUTION!**

Always be sure that the tool is switched on and the battery cartridge is removed before carrying out any work on the tool.

Installing or removing the reciprocating saw blade

⚠ **CAUTION!**

- ◊ Always clean out all chips or foreign matter adhering to the blade and around the blade clamp. Failure to do so may cause insufficient tightening of the blade, resulting in a serious injury.
- ◊ To install the recipro saw blade, always make sure that the blade clamp lever (part of the blade clamp sleeve) is in released position on the insulation cover before inserting the recipro saw blade. If the blade clamp lever is in fixed position, rotate the blade clamp lever in the direction of the arrow so that it can be locked at the released position.
- ◊ Insert the recipro saw blade into the blade clamp as far as it will go. The blade clamp sleeve rotates and fixes the recipro saw blade. Make sure that the recipro saw blade cannot be extracted even though you try to pull it out.

⚠ **CAUTION!**

- ◊ If you do not insert the recipro saw blade deep enough, the recipro saw blade may be ejected unexpectedly during operation. This can be extremely dangerous.
- ◊ To remove the recipro saw blade, rotate the blade clamp lever in the direction of the arrow fully. The recipro saw blade is removed and the blade clamp lever is fixed at the released position.

⚠ **CAUTION!**

Keep hands and fingers away from the lever during the switching operation. Failure to do so may cause personal injuries.

⚠ **NOTE**

- ◊ If the blade clamp lever is positioned inside the tool, switch on the tool just a second to let the blade out.
- ◊ Press the shoe firmly against the workpiece. Do not allow the tool to bounce. Bring the recipro saw blade into light contact with the workpiece. First, make a pilot groove using a slower speed. Then use a faster speed to continue cutting.
- ◊ Do not cut the workpiece with the shoe away from the workpiece or without the shoe. Doing so increases the reaction force which may break the recipro saw blade.
- ◊ Never use gasoline, benzine, thinner, alcohol or the like. Discoloration, deformation or cracks may result.

ENVIRONMENTAL PROTECTION

Out of concern for the environment, power tools, batteries, accessories and packaging should be recycled in accordance with applicable environmental protection regulations. Power tools and batteries must not be disposed into household waste!

For proper disposal, fully discharge the battery while using the instrument, remove it, and then wrap the contacts with insulating tape to avoid short circuits.

Do not open the battery and do not dispose of it in parts. Dispose in designated places.

Li-ion

EU countries only:

In accordance with the European Directive 2012/19/EU on waste electrical and electronic equipment and its implementation in national legislation, as well as in accordance with the European Directive 2006/66/EC, damaged or used batteries and electrical equipment must be separated and recycled in accordance with environmental regulations.

If disposed incorrectly, waste electrical and electronic equipment may have harmful effects on the environment and human health due to the potential presence of hazardous substances.

TRANSPORT

The lithium-ion batteries are subject to legislation on the transport of dangerous goods. The user can transport the batteries by road without further requirements. When shipping by third parties (e.g.: by air transport or forwarding agency), special requirements on packaging and labelling must be observed. For preparation of the item being shipped, consulting an expert for hazardous material is required. Dispatch battery packs only when the housing is undamaged. Tape or mask off open contacts and pack up the battery in such a manner that it cannot move around in the packaging. Please also observe the possibility of more detailed national regulations.

CZ|ČESKÝ
AKU PŘÍMOČARÁ PILA
PSS36
MANUÁL

Technické specifikace

Model	PSS36
Akumulátor (V/Ah)	20/4
Otáčky bez zátěže (ot./min^{-1})	0-3000
Délka zdvihu (mm)	15
Max. hloubka řezání (mm)	65
Max. kapacita řezání (mm): Dřevo Ocel	 65 8
Hodnota akustického tlaku (dB(A)) Hodnota akustického výkonu (dB(A)) Chyba K (dB(A))	L_{pA}=78 L_{wA}=80 K=±3
Úroveň vibrací (m/s^2) Chyba K (m/s^2)	8 K=±1,5

Popis (*Výkres 1)

1. Vypínač napájení
2. Tlačítko uzamčení
3. Svorka pro nůž
4. Držák
5. Pilový kotouč

ZAMÝŠLENÉ POUŽITÍ

Nářadí je určeno k řezání dřeva, plastu a kovových materiálů.

⚠ **VAROVÁNÍ!**

- ◊ Emise vibrací během skutečného používání elektrického nářadí se mohou lišit od deklarované hodnoty emisí v závislosti na způsobu použití nářadí.
- ◊ Na základě odhadu vystavení účinků vibrací v aktuálních podmínkách zajistěte bezpečnostní opatření k ochraně obsluhy (vezměte v úvahu všechny části pracovního cyklu, mezi něž patří kromě doby pracovního nasazení i doba, kdy je nářadí vypnuto nebo pracuje v otáčkách naprázdno).

OBECNÁ BEZPEČNOSTNÍ UPOZORNĚNÍ PRO ELEKTRICKÉ NÁŘADÍ

- ◊ Přečtěte si všechna bezpečnostní upozornění a všechny pokyny. Nedodržení upozornění a pokynů může mít za následek úraz elektrickým proudem, požár nebo vážná zranění.
- ◊ Všechna upozornění a pokyny si uschovejte pro budoucí potřebu.
- ◊ Pojem „elektrické nářadí" v upozorněních se týká vašeho elektrického nářadí napájeného ze sítě (s kabelem) nebo z akumulátoru (bez kabelu).

Bezpečnost oblasti práce

- ◊ Udržujte svůj pracovní prostor čistý a dobře osvětlený. Nepořádek nebo nedostatečně osvětlené oblasti mohou vést k nehodám.
- ◊ Nepoužívejte nářadí ve výbušném prostředí, to znamená například v přítomnosti výbušných kapalin, plynů a prachu. Elektrické nářadí vytváří jiskry, které mohou způsobit vznícení prachu nebo výparů.
- ◊ Při práci s elektrickým nářadím udržujte děti a ostatní mimo pracovní prostor. Rozptýlení může způsobit ztrátu kontroly.

Elektrická bezpečnost

- ◊ Zástrčky elektrického nářadí musí odpovídat zásuvkám. Nikdy zástrčku žádným způsobem neupravujte. U uzemněného elektrického nářadí nepoužívejte žádné zástrčky adaptéru. Neupravené zástrčky a správné zásuvky snižují riziko úrazu elektrickým proudem.
- ◊ Vyvarujte se kontaktu těla s uzemněnými povrchy, jako jsou potrubí, radiátory, sporáky a chladničky. Pokud je vaše tělo uzemněno, existuje zvýšené riziko úrazu elektrickým proudem.

◊ Nevystavujte elektrické nářadí dešti nebo vlhku. Voda vnikající do elektrického nářadí zvyšuje riziko úrazu elektrickým proudem.

◊ Nezneužívejte kabel. K přenášení elektrického nářadí nikdy nepoužívejte jeho kabel. Chraňte kabel před teplem, olejem, ostrými hranami nebo pohyblivými částmi. Poškozené kabely zvyšují riziko úrazu elektrickým proudem.

◊ Při práci s elektrickým nářadím venku používejte prodlužovací kabel určený pro venkovní použití. Tyto typy kabelů určené pro venkovní použití snižují riziko úrazu elektrickým proudem.

◊ Pokud je provoz elektrického nářadí nevyhnutelný ve vlhkém prostředí, použijte zdroj chráněný proudovým chráničem. Použití proudového chrániče snižuje riziko úrazu elektrickým proudem.

◊ Vždy se doporučuje použít napájení přes proudový chránič se jmenovitým zbytkovým proudem 30 mA nebo méně.

Osobní bezpečnost

◊ Buďte stále v střehu, sledujte, co děláte, a při práci s elektrickým nářadím používejte zdravý rozum. Nepoužívejte elektrické nářadí, jste-li unavení nebo pod vlivem drog, alkoholu nebo léků. Okamžik nepozornosti při práci s elektrickým nářadím může mít za následek vážné zranění.

◊ Používejte osobní ochranné prostředky. Vždy noste ochranu očí. Ochranné pomůcky, jako je protiprachová maska, neklouzavá bezpečnostní obuv, přilba nebo ochrana sluchu používané za vhodných podmínek, snižují následky úrazu.

◊ Zabraňte neúmyslnému spuštění. Před připojením k napájecímu zdroji nebo akumulátoru, zvednutím nebo přenášením nářadí se ujistěte, že je spínač v poloze vypnuto. Při přenášení elektrického nářadí s prstem na spínači nebo při zapnutí elektrického nářadí do sítě, které má spínač v poloze zapnuto, může dojít k nehodě.

◊ Před spuštěním nářadí odstraňte klíč pro nastavení. Klíč ponechaný připevněný k rotující části elektrického nářadí může způsobit zranění.

◊ Nepřekračujte dosah nářadí. Udržujte si stabilní základ a rovnováhu. Tím si umožňujete lepší ovládání elektrického nářadí v neočekávaných situacích.

◊ Vhodně se oblékejte. Nenoste volné oblečení nebo šperky. Vlasy, oděv a rukavice chraňte před pohybujícími se částmi. Volné oděvy, šperky nebo dlouhé vlasy mohou být zachyceny v pohyblivých částech.

◊ Pokud jsou k dispozici zařízení pro připojení na odsávání a sběr prachu, zkontrolujte, zda jsou připojena a správně používána. Použití zařízení pro sběr prachu může snížit nebezpečí spojená s prachem.

◊ Použití a péče o elektrické nářadí

◊ Nepoužívejte na nářadí sílu. Používejte vhodné elektrické nářadí pro vaši aplikaci. Vhodné elektrické nářadí bude práci zastávat lépe a bezpečněji v míře, pro kterou bylo navrženo.

◊ Nepoužívejte elektrické nářadí, pokud jeho spínač není v provozu. Jakékoli elektrické nářadí, které nelze spínačem ovládat, je nebezpečné a musí být opraveno.

◊ Před prováděním jakýchkoli úprav, výměny příslušenství nebo uskladnění elektrického nářadí odpojte zástrčku ze zdroje napájení a/nebo vyjměte akumulátor z elektrického nářadí. Tato preventivní bezpečnostní opatření snižují riziko náhodného spuštění elektrického nářadí.

◊ Nečinné elektrické nářadí skladujte mimo dosah dětí a nedovolte, aby s ním ho obsluhovaly osoby, které s ním nejsou obeznámeny nebo nečetly tento návod. Elektrické nářadí je v rukou neškolených uživatelů nebezpečné.

◊ Nářadí udržujte v pořádku. Zkontrolujte vychýlení nebo uváznutí pohyblivých dílů, jejich rozbití a jiné podmínky, které mohou ovlivnit funkci elektrického nářadí. Pokud je nářadí poškozené, nechejte jej před použitím opravit. Mnoho nehod je způsobeno špatně udržovaným elektrickým nářadím.

◊ Řezné nástroje udržujte ostré a čisté. Pečlivě udržované nástroje s ostrými řeznými částmi se nezasekávají a jsou snáze ovladatelné.

◊ Používejte elektrické nářadí, příslušenství, nástroje atd. v souladu s těmito pokyny, s ohledem na pracovní podmínky a práci, kterou je třeba provést. Použití elektrického nářadí k jiným účelům, než ke kterým je určeno, může vést k nebezpečné situaci.

ELEKTRONÁRADIE POUŽÍVAJTE OPATRNE

◊ Na elektronáradie netlačte. Používajte elektronáradie vhodné pre danú úlohu. Vhodné elektronáradie urobí prácu lepšie a bezpečnejšie rýchlosťou, pre ktorú bolo navrhnuté.

◊ Elektronáradie nepoužívajte, pokiaľ vypínač napájanie nereaguje. Akékoľvek elektronáradie, ktoré nemožno ovládať vypínačom, je nebezpečné a je nutné ho opraviť.

◊ Vytiahnite zástrčku zo zásuvky a/alebo akumulátor z náradia, než pristúpite k akýmkoľvek nastaveniam, výmene príslušenstva alebo budete elektronáradie skladovať. Tieto preventívne bezpečnostné opatrenia znižujú riziko náhodného zapnutia elektronáradia.

◊ Odložené elektronáradie majte mimo dosah detí, nedovoľte ľuďom nezoznámeným s ním alebo s týmito pokynmi manipulovať. V rukách neškolených používateľov je elektronáradie nebezpečné.

◊ Rezacie nástroje udržujte ostré a čisté. Správne udržované rezacie nástroje s ostrými reznými hranami sa s menšou pravdepodobnosťou zachytia a ľahšie sa ovládajú.

◊ Používajte elektronáradie, príslušenstvo a bity atď. v súlade s týmto návodom, s ohľadom na pracovné podmienky a vykonávanú prácu. Použitie elektronáradia na iné účely, než na aké je určené, môže viesť k nebezpečnej situácii.

◊ Udržujte rukoväte a úchopové plochy suché, čisté a bez oleja a mastnoty. Klzké rukoväte a úchopové plochy neumožňujú bezpečnú manipuláciu a ovládanie náradia v nečakaných situáciách.

◊ Pri používaní nástroja nepoužívajte látkové pracovné rukavice, ktoré by sa mohli zachytiť. Zachytenie látkových pracovných rukavíc pohybujúcimi sa časťami môže spôsobiť zranenia.

POUŽÍVANIE ELEKTRONÁRADIA A STAROSTLIVOSŤ O NEHO

◊ Nabíjajte iba nabíjačkou špecifikovanou výrobcom. Nabíjačka, ktorá je vhodná pre jeden typ akumulátoru, môže pri nabíjaní iného typu predstavovať riziko požiaru.

◊ Elektronáradie používajte iba so špecifikovanými akumulátormi. Používanie iných akumulátorov môže predstavovať nebezpečenstvo zranenia a požiaru.

◊ Keď akumulátor nepoužívate, uchovávajte ho mimo dosah iných kovových predmetov, ako sú kancelárske sponky, mince, kľúče, klince, skrutky alebo iné malé kovové predmety, ktoré môžu spôsobiť spojenie medzi kontaktmi. Skratovanie svoriek akumulátora môže zapríčiniť popáleniny alebo požiar.

◊ Za nevhodných podmienok môže z akumulátora unikať tekutina; zabráňte kontaktu. Pokiaľ sa tak náhodou stane, opláchnite vodou. V prípade kontaktu tekutiny s očami vyhľadajte lekára. Tekutina uniknutá z akumulátora môže spôsobiť podráždenie alebo popáleniny.

◊ Poškodené alebo upravované akumulátory ani náradie nepoužívajte. Poškodené alebo upravené akumulátory sa môžu správať nepredvídateľne a spôsobiť požiar, explóziu alebo zraniť.

◊ Akumulátor ani náradie nevystavujte požiaru ani nadmernej teplote. Vystavenie ohňu a teplotám nad 130 °C môže viesť k explózii.

◊ Dodržujte všetky pokyny k nabíjaniu a nenabíjajte akumulátor ani náradie za teplôt mimo teplotný rozsah uvedený v príručke. Nesprávne nabíjanie alebo teploty mimo stanovený rozsah môžu akumulátor poškodiť a zvyšuje sa riziko požiaru.

SERVISOVANIE

◊ Opravy elektrického náradia nechajte robiť iba kvalifikovanou osobou a iba s identickými náhradnými dielmi. Zaistíte tak zachovanie bezpečnosti elektrického náradia.

◊ Nikdy neservisujte poškodený akumulátor. Servis akumulátora smie vykonávať iba výrobca alebo autorizovaný poskytovateľ servisu.

◊ Pri výmene príslušenstva a mazania dodržujte pokyny.

BEZPEČNOSTNÉ UPOZORNENIE PRE AKU RECIPROČNÚ PÍLU

◊ Pri vykonávaní činností, pri ktorých by mohlo dôjsť ku kontaktu rezného príslušenstva so skrytými vodičmi, držte elektronáradie za izolované rukoväte. Kontakt rezného príslušenstva so „živým" vodičom môže spôsobiť, že nechránené kovové časti elektronáradia budú „živé" a obsluha môže spôsobiť úraz elektrickým prúdom.

◊ Na zaistenie a podopretie obrobku na stabilnej plošine použite svorky alebo iný vhodný spôsob. Držanie obrobku rukou alebo pridržiavanie telom je nestabilné a môže viesť k strate kontroly.

◊ Vždy používajte ochranné okuliare. Bežné dioptrické alebo slnečné okuliare NIE SÚ ochranné okuliare.

◊ Nerežte klince. Pred začatím práce obrobok prezrite, či neobsahuje klince, pokiaľ áno, odstráňte ich.

◊ Nerežte príliš veľké obrobky.

◊ Pred rezaním skontrolujte správnu vzdialenosť za obrobkom, aby list nenarazil na podlahu, pracovný stôl atď.

◊ Náradie držte pevne.

- ◊ Pred zapnutím spínača napájania sa uistite, že list nie je v kontakte s obrobkom.
- ◊ Ruky majte mimo dosah pohyblivých častí.
- ◊ Neponechávajte náradie bez dozoru. S náradím pracujte iba, keď ho držíte v ruke.
- ◊ Pred zložením listu z obrobku vždy vypnite a počkajte, až sa list úplne zastaví.
- ◊ Nedotýkajte sa listu ani obrobku hneď po skončení práce; môžu byť veľmi horúce a popáliť vás.
- ◊ Náradie neprevádzkujte zbytočne na prázdno.
- ◊ Vždy používajte správnu protiprachovú masku/respirátor pre materiál a aplikáciu, s ktorou pracujete.
- ◊ Niektoré materiály obsahujú chemikálie, ktoré by mohli byť toxické. Buďte opatrní, aby ste zabránili vdychovaniu prachu a kontaktu s pokožkou. Riaďte sa bezpečnostnými údajmi dodávateľa materiálu.
- ◊ TENTO NÁVOD UCHOVAJTE.

⚠ VAROVÁNÍ!

NEDOVOĽTE, aby pohodlie alebo znalosť produktu (získané opakovaným používaním) nahradili prísne dodržiavanie bezpečnostných pravidiel pre daný produkt. NESPRÁVNE POUŽITIE alebo nedodržanie bezpečnostných pravidiel uvedených v tejto používateľskej príručke môže spôsobiť vážne zranenie.

DÔLEŽITÉ BEZPEČNOSTNÉ POKYNY PRE AKUMULÁTOR

- ◊ Pred použitím akumulátora si prečítajte všetky pokyny a výstražné značky na (1) nabíjačke, (3) akumulátore a (3) náradí, ktorého je príslušenstvom.
- ◊ Akumulátor nerozoberajte.
- ◊ Pokiaľ sa doba prevádzky príliš skracuje, okamžite prerušte používanie. Môže dôjsť k prehriatiu, možným popálením a dokonca k explózii.
- ◊ Pokiaľ elektrolyt vnikne do očí, vypláchnite ich čistou vodou a neodkladne vyhľadajte lekára. Hrozí strata zraku.
- ◊ Akumulátor neskratujte:
- ◊ a) Nedotýkajte sa svoriek žiadnym vodivým materiálom.
- ◊ b) Vyhnite sa skladovaniu akumulátora v obale s inými kovovými predmetmi, ako sú klince, mince atď.
- ◊ c) Akumulátor nevystavujte vode ani dažďu.
- ◊ Náradie ani akumulátor neskladujte na miestach, kde teplota môže presiahnuť 50 °C (122 °F).
- ◊ Akumulátor nezapaľujte, dokonca ani keď je vážne poškodený alebo úplne doslúžil. Akumulátor môže v ohni explodovať.
- ◊ Zabráňte pádom akumulátora a nevystavujte ho úderom.
- ◊ Poškodený akumulátor nepoužívajte.
- ◊ Pri likvidácii vyberte akumulátor z náradia a zlikvidujte ho na bezpečnom mieste. Dodržujte miestne predpisy pre likvidáciu akumulátora.
- ◊ Používajte akumulátory špecifikované pre dané výrobky. Inštalácia akumulátorov do nevyhovujúcich výrobkov môže spôsobiť požiar, nadmerné zahrievanie, explóziu alebo únik elektrolytu.
- ◊ Pokiaľ náradie po dlhšiu dobu nepoužívate, akumulátor z neho vyberte.

⚠ POZOR!

- ◊ Používajte iba originálne akumulátory. Použitie neoriginálnych akumulátorov alebo akumulátorov, ktoré boli upravené, môže spôsobiť ich prasknutie, čo môže spôsobiť požiar, zranenie osôb a poškodenie. Tiež dôjde k zneplatneniu záruky na náradie a nabíjačku.
- ◊ Než pristúpite ku kontrole funkčnosti alebo nastaveniu náradia, vždy sa uistite, že je náradie vypnuté a akumulátor vybratý.
- ◊ Ak chcete akumulátor vybrať, vysuňte ho z náradia a súčasne stlačte tlačidlo na prednej strane akumulátora.
- ◊ Pri vložení akumulátora vyrovnajte jazýček na akumulátore s drážkou v kryte a zasuňte ho na miesto. Zasuňte ho až na doraz, dokiaľ sa s malým cvaknutím nezaistí na mieste. Pokiaľ vidíte červenú značku na hornej strane tlačidla, nie je úplne uzamknutá.

INDIKÁCIA ZOSTÁVAJÚCEJ KAPACITY AKUMULÁTORA

Stlačením kontrolného tlačidla na akumulátore zobrazíte jeho zostávajúcu kapacitu. Na niekoľko sekúnd sa rozsvieti červená kontrolka.

VOĽBA RÝCHLOSTI

Vysoká rýchlosť je vhodná pre rezanie mäkkých materiálov, ako je drevo. Nízka rýchlosť je vhodná pre rezanie tvrdých materiálov, ako je kov.

⚠ UPOZORNENIE

Vždy používajte pílový list určený na rezanie materiálu, ktorý budete rezať. Najmä pri rezaní antikorových alebo liatinových rúrok sa uistite, že používate pílový list určený výhradne na rezanie takého materiálu.

⚠ UPOZORNENIE

V závislosti na rezanom materiáli môže rezanie vysokou rýchlosťou skrátiť životnosť pílového listu.

⚠ POZOR!

- ◊ Keď náradie zavesujete, nastavte páčku zámky/prepínania rýchlosti do uzamknutej polohy, aby ste zablokovali spúšť. (Viď časť „Činnosť spínača").
- ◊ Nikdy nezavesujte náradie na vysoké alebo potenciálne nestabilné miesto.

ZOSTAVENIE

⚠ POZOR!

Než pristúpite k akýmkoľvek prácam na náradí, vždy sa uistite, že je náradie vypnuté a akumulátor vybratý.

Montáž a demontáž pílového listu priamočiarej píly

⚠ POZOR!

- ◊ Vždy očistite všetky triesky alebo cudzie predmety, ktoré by sa mohli prilepiť na list a v okolí upínača. Pokiaľ tak neučiníte, môže dôjsť ku nedostatočnému utiahnutiu listu a k následnému vážnemu zraneniu.
- ◊ Pri montáži listu na priamočiaru pílu sa vždy pred nasadením listu na pílu uistite, že je upínacia páka listu (súčasť upínacieho puzdra listu) na izolačnom kryte v uvoľnenej polohe. Pokiaľ je upínacia páka noža vo fixnej polohe, otočte pákou upnutia listu v smere šípky, aby bolo možné ju zaistiť v uvoľnenej polohe.
- ◊ Zasuňte pílový list do upínača až na doraz. Upínacie puzdro listu sa otáča a fixuje ho. Uistite sa, že pílový list nemožno vytiahnuť, aj keď sa o to pokúšate.
- ◊ Ak pílový list nezasuniete dostatočne hlboko, môže sa počas práce neočakávane vysunúť. To môže byť veľmi nebezpečné. Ak chcete pílový list vybrať, otočte páčkou upínača na doraz v smere šípky. List je vybratý a upínacia páka je fixovaná v uvoľnenej polohe.
- ◊ Počas výmeny dávajte pozor na ruky a prsty. V opačnom prípade môže dôjsť ku zraneniu.

⚠ POZOR!

- ◊ Pokiaľ sa upínacia páka nachádza vo vnútri náradia, zapnite nástroj len na sekundu, aby ste list uvoľnili.
- ◊ Pritlačte pätku pevne k obrobku. Nedovoľte, aby náradie odskočilo. Priveďte pílový list do ľahkého kontaktu s obrobkom. Najprv nižšou rýchlosťou vytvorte vodiacu drážku. Potom režte vyššou rýchlosťou.

⚠ POZOR!

Během spínání držte ruce a fingery mimo dosah páky. V opačném případě může dojít ke zranění osob.

⚠ UPOZORNENIE

- ◊ Pokud je páka upínání čepele umístěna uvnitř nástroje, zapněte nástroj jen na vteřinu, aby se čepel uvolnila.
- ◊ Pevně přitlačte patku k obrobku. Nedovolte, aby nástroj odskočil. Přiveďte pilový kotouč do lehkého kontaktu s obrobkem. Nejprve vytvořte pilotní drážku pomalejšími otáčkami. Poté pokračujte v řezání vyšší rychlostí.
- ◊ Neřežte obrobek s botkou směrem od obrobku nebo bez botky. Takový postup zvyšuje reakční sílu, která může zlomit pilový kotouč.
- ◊ Nikdy nepoužívajte benzín, riedidlo, alkohol ani podobné. Může dôjsť k zmene farby, deformácii alebo prasklinám.

OCHRANA ŽIVOTNÍHO PROSTŘEDÍ

Elektrické nářadí, baterie, příslušenství a obaly by měly být recyklovány způsobem šetrným k životnímu prostředí. Nevyhazujte elektrické nářadí a baterie do domovního odpadu!

V zájmu ochrany životního prostředí je nutné použitou baterii, zejména lithiovou, správně zlikvidovat. Pro správnou likvidaci baterii při používání spotřebiče definitivně vybijte, vyjměte ji a poté zakryjte kontakty elektrickou páskou, abyste zabránili zkratu. Baterii neotvírejte a nelikvidujte ji po částech. Likvidujte na místě k tomu určeném.

Pouze pro země EU:

Li-ion

V souladu s evropskou směrnicí 2012/19/EU o odpadních elektrických a elektronických zařízeních a příslušnými vnitrostátními právními předpisy a v souladu s evropskou směrnicí 2006/66/EC musí být vadné nebo vyřazené baterie a elektronická zařízení shromažďovány za účelem ekologicky bezpečné recyklace.

Při nesprávné likvidaci mohou mít použitá elektrická a elektronická zařízení škodlivé účinky na životní prostředí a lidské zdraví v důsledku možné přítomnosti nebezpečných látek.

PŘEPRAVA

Na lithium-iontové baterie se vztahují požadavky týkající se přepravy nebezpečných věcí. Baterie mohou být přepravovány samotným uživatelem po silnici bez nutnosti dodržovat další předpisy. Při přepravě pomocí třetích stran (např. letadlem nebo spedicí) je třeba dodržovat zvláštní požadavky na balení a označování. V takovém případě musí být do přípravy zásilky k přepravě zapojen odborník na nebezpečné zboží.

Akumulátor balte pouze s nepoškozeným krytem. Uzavřete otevřené kontakty a zabalte baterii tak, aby se nemohla uvnitř obalu pohybovat. Dodržujte také případné další národní předpisy.

SK|SLOVENSKÝ
AKU PRIAMOČIARA PÍLA
PSS36
POUŽÍVATEĽSKÁ PRÍRUČKA

Technické špecifikácie

Model	PSS36
Akumulátor (V/Ah)	20/4
Otáčky bez záťaže (min^{-1})	0-3000
Dĺžka zdvihu (mm)	15
Max. hĺbka rezania (mm)	65
Max. kapacita rezania (mm): Drevo Oceľ	 65 8
Hodnota akustického tlaku (dB(A)) Hodnota akustického výkonu (dB(A)) Chyba K (dB(A))	L_{pA}=78 L_{wA}=80 K=±3
Vibrácia (m/s^2) Chyba K (m/s^2)	8 K=±1,5

Popis zariadenia (*Kreslenie 1)

1. Vypínač napájania
2. Tlačidlo na uzamknutie
3. Svorka pre nôž
4. Držiak
5. Pílový kotúč

ZAMÝŠĽANÉ POUŽITIE

Náradie je určené na rezanie dreva, plastu a kovových materiálov.

VŠEOBECNÉ BEZPEČNOSTNÉ PODMIENKY PRE ELEKTRONÁRADIE

⚠ VAROVANIE!

◊ Emisie vibrácií v priebehu skutočného používania elektrického nástroja sa môžu líšiť od deklarovanej hodnoty emisií v závislosti od spôsobu použitia nástroja.

◊ Na základe odhadu vystavenia účinkom vibrácií v aktuálnych podmienkach prijmite bezpečnostné opatrenia na ochranu obsluhy (zohľadnite všetky časti pracovného cyklu, ku ktorým okrem času prevádzky nástroja patrí aj čas vypnutia nástroja alebo jeho práca vo voľnobehu).

VŠEOBECNÉ BEZPEČNOSTNÉ PODMIENKY PRE ELEKTRONÁRADIE

◊ Zoznámte sa so všetkými varovaniami, pokynmi ilustráciami a špecifikáciami poskytnutými s týmto elektronáradím. Nedodržanie všetkých pokynov môže vyústiť do úrazu elektrickým prúdom, požiaru a/alebo vážneho zranenia.

◊ Uchovajte všetky varovania a pokyny pre neskoršie použitie.

◊ Označenie „elektronáradie" vo výstrahách označuje vaše elektronáradie napájané zo siete (s napájacím káblom) alebo akumulátorové (s akumulátorom) náradie.

Bezpečnosť na pracovisku

◊ Pracovisko udržiavajte v čistote a dobre osvetlené. V preplnených a tmavých miestnostiach dochádza k nehodám.

◊ Elektrické nástroje nepoužívajte vo výbušnom prostredí, napríklad za prítomnosti horľavých kvapalín, plynov alebo prachu. Elektrické nástroje vytvárajú iskry, ktoré by mohli zapáliť prach alebo pary.

◊ Na pracovisku, na ktorom sa používajú elektrické nástroje, sa nesmú zdržiavať deti a nepovolané osoby. Rozptyľovanie obsluhy nástroja môže viesť ku strate kontroly nad nástrojom.

Elektrická bezpečnosť

◊ Zástrčky elektrických nástrojov musia byť vhodné pre príslušnú zásuvku. Zástrčku nikdy žiadnym spôsobom neupravujte. S uzemnenými elektrickými nástrojmi nikdy nepoužívajte žiadne adaptérové zástrčky. Neupravované zástrčky a zodpovedajúce zásuvky znižujú riziko zásahu elektrickým prúdom.

◊ Vyhýbajte sa kontaktu tela s uzemnenými povrchmi, ako sú potrubia, radiátory, sporáky a chladničky. Keď je telo uzemnené, hrozí vyššie riziko zásahu elektrickým prúdom.

◊ Nevystavujte elektrické nástroje dažďu ani vlhku. Voda, ktorá prenikne do elektrického nástroja, zvyšuje riziko zásahu elektrickým prúdom.

◊ Nepoužívajte elektrickú šnúru na iné účely, než je určená. Nikdy ju nepoužívajte na prenášanie, ťahanie alebo vypínanie elektrického nástroja. Napájaciu šnúru chráňte pred teplom, olejom, ostrými hranami a pohyblivými súčasťami. Poškodené alebo zamotané šnúry zvyšujú riziko zásahu elektrickým prúdom.

◊ Ak používate elektrický nástroj vonku, použite predlžovaciu šnúru vhodnú na vonkajšie použitie. Použitie šnúry vhodnej na vonkajšie použitie znižuje riziko zásahu elektrickým prúdom.

◊ Ak je nutné použitie elektrického nástroja na vlhkom mieste, použitie zdroj napájania chránený funkciou prúdového chrániča. Používanie funkcie prúdového chrániča znižuje riziko zásahu elektrickým prúdom.

◊ Vždy sa odporúča používanie napájania cez prúdový chránič s menovitým zvyškovým prúdom 30 mA alebo nižším.

Osobná bezpečnosť

◊ Buďte opatrní, sledujte, čo robíte, a pri práci s elektronáradím používajte zdravý rozum. Elektronáradie nepoužívajte, pokiaľ ste unavení, nesústredení alebo pod vplyvom návykových látok, alkoholu, liekov. Chvíľková nepozornosť pri práci s elektronáradím môže vyústiť do vážneho zranenia.

◊ Použite osobné ochranné prostriedky. Vždy používajte ochranu zraku. Ochranné prostriedky, ako sú protiprachové masky, protišmyková obuv, prilba alebo ochrana sluchu, ktoré sú vhodne používané, redukujú nebezpečenstvo zranenia.

◊ Zabráňte náhodnému zapnutiu. Pred zapojením do zásuvky a/alebo pripojením akumulátora, zdvihnutím alebo prenášaním náradia sa uistite, že je vypínač v polohe vypnuté. Prenášanie elektronáradia s prstom na vypínači alebo nabíjanie elektronáradia opatreného vypínačom môže spôsobiť nehody.

◊ Pred zapnutím elektronáradia zložte všetky nastavovacie nástroje a kľúče. Kľúč alebo nástroj, ktorý zostane pripevnený k rotujúcim častiam elektronáradia, môže spôsobiť zranenie.

◊ Nenakláňajte sa. Vždy udržujte správny postoj a rovnováhu. Umožní to lepšiu kontrolu nad náradím, pokiaľ nastanú nečakané situácie.

◊ Noste vhodný odev. Nenoste voľný odev ani šperky. Vlasy a odev

držte ďalej od pohybujúcich sa častí. Voľný odev, šperky alebo dlhé vlasy môžu byť zachytené pohybujúcimi sa časťami.

◊ Pokiaľ sú k dispozícii zariadenia pre pripojenie odsávania a zber prachu, uistite sa, že sú pripojené a správne používané. Použitie zberačov prachov obmedzí riziká spojené s prachom.

◊ Nedovoľte, aby vám znalosti získané častým používaním náradia umožnili sa uspokojiť a ignorovať zásady bezpečnosti práce s náradím. Neopatrné zaobchádzanie môže v zlomku sekundy spôsobiť vážne zranenie.

◊ Keď používate elektronáradie, vždy noste ochranné okuliare, aby ste ochránili oči pred zranením.

◊ Povinnosťou zamestnávateľa je vynútiť si používanie vhodných ochranných prostriedkov zo strany obsluhy náradia a ďalších osôb v bezprostrednom mieste práce..

ELEKTRONÁRADIE POUŽÍVAJTE OPATRNE

◊ Na elektronáradie netlačte. Používajte elektronáradie vhodné pre danú úlohu. Vhodné elektronáradie urobí prácu lepšie a bezpečnejšie rýchlosťou, pre ktorú bolo navrhnuté.

◊ Elektronáradie nepoužívajte, pokiaľ vypínač napájanie nereaguje. Akékoľvek elektronáradie, ktoré nemožno ovládať vypínačom, je nebezpečné a je nutné ho opraviť.

◊ Vytiahnite zástrčku zo zásuvky a/alebo akumulátor z náradia, než pristúpite k akýmkoľvek nastaveniam, výmene príslušenstva alebo budete elektronáradie skladovať. Tieto preventívne bezpečnostné opatrenia znižujú riziko náhodného zapnutia elektronáradia.

◊ Odložené elektronáradie majte mimo dosah detí, nedovoľte ľuďom nezoznámeným s ním alebo s týmito pokynmi manipulovať. V rukách neškolených používateľov je elektronáradie nebezpečné.

◊ Rezacie nástroje udržujte ostré a čisté. Správne udržované rezacie nástroje s ostrými reznými hranami sa s menšou pravdepodobnosťou zachytia a ľahšie sa ovládajú.

◊ Používajte elektronáradie, príslušenstvo a bity atď. v súlade s týmto návodom, s ohľadom na pracovné podmienky a vykonávanú prácu. Použitie elektronáradia na iné účely, než na aké je určené, môže viesť k nebezpečnej situácii.

◊ Udržujte rukoväte a úchopové plochy suché, čisté a bez oleja a mastnoty. Klzké rukoväte a úchopové plochy neumožňujú bezpečnú manipuláciu a ovládanie náradia v nečakaných situáciách.

◊ Pri používaní nástroja nepoužívajte látkové pracovné rukavice, ktoré by sa mohli zachytiť. Zachytenie látkových pracovných rukavíc pohybujúcimi sa časťami môže spôsobiť zranenia.

POUŽÍVANIE ELEKTRONÁRADIA A STAROSTLIVOSŤ O NEHO

◊ RNabíjajte iba nabíjačkou špecifikovanou výrobcom. Nabíjačka, ktorá je vhodná pre jeden typ akumulátoru, môže pri nabíjaní iného typu predstavovať riziko požiaru.

◊ Elektronáradie používajte iba so špecifikovanými akumulátormi. Používanie iných akumulátorov môže predstavovať nebezpečenstvo zranenia a požiaru.

◊ Keď akumulátor nepoužívate, uchovávajte ho mimo dosah iných kovových predmetov, ako sú kancelárske sponky, mince, kľúče, klince, skrutky alebo iné malé kovové predmety, ktoré môžu spôsobiť spojenie medzi kontaktmi. Skratovanie svoriek akumulátora môže zapríčiniť popáleniny alebo požiar.

◊ Za nevhodných podmienok môže z akumulátora unikať tekutina; zabráňte kontaktu. Pokiaľ sa tak náhodou stane, opláchnite vodou. V prípade kontaktu tekutiny s očami vyhľadajte lekára. Tekutina uniknutá z akumulátora môže spôsobiť podráždenie alebo popáleniny.

◊ Poškodené alebo upravované akumulátory ani náradie nepoužívajte. Poškodené alebo upravené akumulátory sa môžu správať nepredvídateľne a spôsobiť požiar, explóziu alebo zraniť.

◊ Akumulátor ani náradie nevystavujte požiaru ani nadmernej teplote. Vystavenie ohňu a teplotám nad 130 °C môže viesť k explózii.

◊ Dodržujte všetky pokyny k nabíjaniu a nenabíjajte akumulátor ani náradie za teplôt mimo teplotný rozsah uvedený v príručke. Nesprávne nabíjanie alebo teploty mimo stanovený rozsah môžu akumulátor poškodiť a zvyšuje sa riziko požiaru.

SERVISOVANIE

◊ Opravy elektrického náradia nechajte robiť iba kvalifikovanou osobou a iba s identickými náhradnými dielmi. Zaistíte tak zachovanie bezpečnosti elektrického náradia.

◊ Nikdy neservisujte poškodený akumulátor. Servis akumulátora smie vykonávať iba výrobca alebo autorizovaný poskytovateľ servisu.

◊ Pri výmene príslušenstva a mazania dodržujte pokyny.

BEZPEČNOSTNÉ UPOZORNENIE PRE AKU RECIPROČNÚ PÍLU

◊ Pri vykonávaní činností, pri ktorých by mohlo dôjsť ku kontaktu rezného príslušenstva so skrytými vodičmi, držte elektronáradie za izolované rukoväte. Kontakt rezného príslušenstva so „živým" vodičom môže spôsobiť, že nechránené kovové časti elektronáradia budú „živé" a obsluha môže spôsobiť úraz elektrickým prúdom.

◊ Na zaistenie a podopretie obrobku na stabilnej plošine použite svorky alebo iný vhodný spôsob. Držanie obrobku rukou alebo pridržiavanie telom je nestabilné a môže viesť k strate kontroly.

◊ Vždy používajte ochranné okuliare. Bežné dioptrické alebo slnečné okuliare NIE SÚ ochranné okuliare.

◊ Nerežte klince. Pred začatím práce obrobok prezrite, či neobsahuje klince, pokiaľ áno, odstráňte ich.

◊ Nerežte príliš veľké obrobky.

◊ Pred rezaním skontrolujte správnu vzdialenosť za obrobkom, aby list nenarazil na podlahu, pracovný stôl atď.

◊ Náradie držte pevne.

◊ Pred zapnutím spínača napájania sa uistite, že list nie je v kontakte s obrobkom.

◊ Ruky majte mimo dosah pohyblivých častí.

◊ Neponechávajte náradie bez dozoru. S náradím pracujte iba, keď ho držíte v ruke.

◊ Pred zložením listu z obrobku vždy vypnite a počkajte, až sa list úplne zastaví.

◊ Nedotýkajte sa listu ani obrobku hneď po skončení práce; môžu byť veľmi horúce a popáliť vás.

◊ Náradie neprevádzkujte zbytočne na prázdno.

◊ Vždy používajte správnu protiprachovú masku/respirátor pre materiál a aplikáciu, s ktorou pracujete.

◊ Niektoré materiály obsahujú chemikálie, ktoré by mohli byť toxické. Buďte opatrní, aby ste zabránili vdychovaniu prachu a kontaktu s pokožkou. Riaďte sa bezpečnostnými údajmi dodávateľa materiálu.

◊ TENTO NÁVOD UCHOVAJTE.

⚠ **VAROVANIE!**

NEDOVOĽTE, aby pohodlie alebo znalosť produktu (získané opakovaným používaním) nahradili prísne dodržiavanie bezpečnostných pravidiel pre daný produkt. NESPRÁVNE POUŽITIE alebo nedodržanie bezpečnostných pravidiel uvedených v tejto používateľskej príručke môže spôsobiť vážne zranenie.

DÔLEŽITÉ BEZPEČNOSTNÉ POKYNY PRE AKUMULÁTOR

◊ Pred použitím akumulátora si prečítajte všetky pokyny a výstražné značky na (1) nabíjačke, (3) akumulátore a (3) náradí, ktorého je príslušenstvom.

◊ Akumulátor nerozoberajte.

◊ Pokiaľ sa doba prevádzky príliš skracuje, okamžite prerušte používanie. Môže dôjsť k prehriatiu, možným popálením a dokonca k explózii.

◊ Pokiaľ elektrolyt vnikne do očí, vypláchnite ich čistou vodou a neodkladne vyhľadajte lekára. Hrozí strata zraku.

◊ Akumulátor neskratujte:

◊ a) Nedotýkajte sa svoriek žiadnym vodivým materiálom.

◊ b) Vyhnite sa skladovaniu akumulátora v obale s inými kovovými predmetmi, ako sú klince, mince atď.

◊ c) Akumulátor nevystavujte vode ani dažďu.

◊ Náradie ani akumulátor neskladujte na miestach, kde teplota môže presiahnuť 50 °C (122 °F).

◊ Akumulátor nezapaľujte, dokonca ani keď je vážne poškodený alebo úplne doslúžil. Akumulátor môže v ohni explodovať.

◊ Zabráňte pádom akumulátora a nevystavujte ho úderom.

◊ Poškodený akumulátor nepoužívajte.

◊ Pri likvidácii vyberte akumulátor z náradia a zlikvidujte ho na bezpečnom mieste. Dodržujte miestne predpisy pre likvidáciu akumulátora.

◊ Používajte akumulátory špecifikované pre dané výrobky. Inštalácia

akumulátorov do nevyhovujúcich výrobkov môže spôsobiť požiar, nadmerné zahrievanie, explóziu alebo únik elektrolytu.

◊ Pokiaľ náradie po dlhšiu dobu nepoužívate, akumulátor z neho vyberte.

⚠ **POZOR!**

◊ Používajte iba originálne akumulátory. Použitie neoriginálnych akumulátorov alebo akumulátorov, ktoré boli upravené, môže spôsobiť ich prasknutie, čo môže spôsobiť požiar, zranenie osôb a poškodenie. Tiež dôjde k zneplatneniu záruky na náradie a nabíjačku.

◊ Než pristúpite ku kontrole funkčnosti alebo nastaveniu náradia, vždy sa uistite, že je náradie vypnuté a akumulátor vybratý.

◊ Ak chcete akumulátor vybrať, vysuňte ho z náradia a súčasne stlačte tlačidlo na prednej strane akumulátora.

◊ Pri vložení akumulátora vyrovnajte jazýček na akumulátore s drážkou v kryte a zasuňte ho na miesto. Zasuňte ho až na doraz, dokiaľ sa s malým cvaknutím nezaistí na mieste. Pokiaľ vidíte červenú značku na hornej strane tlačidla, nie je úplne uzamknutá.

INDIKÁCIA ZOSTÁVAJÚCEJ KAPACITY AKUMULÁTORA

Stlačením kontrolného tlačidla na akumulátore zobrazíte jeho zostávajúcu kapacitu. Na niekoľko sekúnd sa rozsvieti červená kontrolka.

VOĽBA RÝCHLOSTI

Vysoká rýchlosť je vhodná pre rezanie mäkkých materiálov, ako je drevo. Nízka rýchlosť je vhodná pre rezanie tvrdých materiálov, ako je kov.

⚠ **UPOZORNENIE**

Vždy používajte pílový list určený na rezanie materiálu, ktorý budete rezať. Najmä pri rezaní antikorových alebo liatinových rúrok sa uistite, že používate pílový list určený výhradne na rezanie takého materiálu.

⚠ **UPOZORNENIE**

V závislosti na rezanom materiáli môže rezanie vysokou rýchlosťou skrátiť životnosť pílového listu.

⚠ **POZOR!**

◊ Keď náradie zavesujete, nastavte páčku zámky/prepínania rýchlosti do uzamknutej polohy, aby ste zablokovali spúšť. (Viď časť „Činnosť spínača").

◊ Nikdy nezavesujte náradie na vysoké alebo potenciálne nestabilné miesto.

ZOSTAVENIE

⚠ **POZOR!**

Než pristúpite k akýmkoľvek prácam na náradí, vždy sa uistite, že je náradie vypnuté a akumulátor vybratý.

MONTÁŽ A DEMONTÁŽ PÍLOVÉHO LISTU PRIAMOČIAREJ PÍLY

⚠ **POZOR!**

◊ Vždy očistite všetky triesky alebo cudzie predmety, ktoré by sa mohli prilepiť na list a v okolí upínača. Pokiaľ tak neučiníte, môže dôjsť ku nedostatočnému utiahnutiu listu a k následnému vážnemu zraneniu.

◊ Pri montáži listu na priamočiaru pílu sa vždy pred nasadením listu na pílu uistite, že je upínacia páka listu (súčasť upínacieho puzdra listu) na izolačnom kryte v uvoľnenej polohe. Pokiaľ je upínacia páka noža vo fixnej polohe, otočte pákou upnutia listu v smere šípky, aby bolo možné ju zaistiť v uvoľnenej polohe.

◊ Zasuňte pílový list do upínača až na doraz. Upínacie puzdro listu sa otáča a fixuje ho. Uistite sa, že pílový list nemožno vytiahnuť, aj keď sa o to pokúšate.

⚠ **POZOR!**

◊ Ak pílový list nezasuniete dostatočne hlboko, môže sa počas práce neočakávane vysunúť. To môže byť veľmi nebezpečné.

◊ Ak chcete pílový list vybrať, otočte páčkou upínača na doraz v smere šípky. List je vybratý a upínacia páka je fixovaná v uvoľnenej polohe.

◊ Počas výmeny dávajte pozor na ruky a prsty. V opačnom prípade môže dôjsť ku zraneniu.

⚠ **POZOR!**

Pokiaľ sa upínacia páka nachádza vo vnútri náradia, zapnite nástroj len na sekundu, aby ste list uvoľnili.

Pritlačte pätku pevne k obrobku. Nedovoľte, aby náradie odskočilo. Priveďte pílový list do ľahkého kontaktu s obrobkom. Najprv nižšou rýchlosťou vytvorte vodiacu drážku. Potom režte vyššou rýchlosťou.

⚠ **UPOZORNENIE**

◊ Nerežte s pätkou nedoliehajúcou k obrobku ani bez pätky. V opačnom prípade sa zvýši reakčná sila, ktorá môže pílový list zlomiť.

◊ Nikdy nepoužívajte benzín, riedidlo, alkohol ani podobné. Môže dôjsť k zmene farby, deformácii alebo prasklinám.

OCHRANA ŽIVOTNÉHO PROSTREDIA

Elektrické náradie, batérie, príslušenstvo a obaly by mali byť recyklované spôsobom šetrným k životnému prostrediu. Nevyhadzujte elektrické náradie a batérie do domového odpadu!

V záujme ochrany životného prostredia je nutné použitú batériu, najmä lítiovú, správne zlikvidovať. Pre správnu likvidáciu batériu pri používaní spotrebiča definitívne vybite, vyberte ju a potom zakryte kontakty elektrickou páskou, aby ste zabránili skratu. Batériu neotvárajte a nelikvidujte ju po častiach. Likvidujte na mieste na to určenom.

Li-ion

Len pre krajiny EÚ:

V súlade s európskou smernicou 2012/19/EÚ o odpadových elektrických a elektronických zariadeniach a príslušnými vnútroštátnymi právnymi predpismi av súlade s európskou smernicou 2006/66/EC musia byť chybné alebo vyradené batérie a elektronické zariadenia zhromažďované za účelom ekologicky bezpečnej recyklácie.

Pri nesprávnej likvidácii môžu mať použité elektrické a elektronické zariadenia škodlivé účinky na životné prostredie a ľudské zdravie v dôsledku možnej prítomnosti nebezpečných látok.

PREPRAVA

Na lítium-iónové batérie sa vzťahujú požiadavky týkajúce sa prepravy nebezpečných vecí. Batérie môžu byť prepravované samotným užívateľom po ceste bez nutnosti dodržiavať ďalšie predpisy. Pri preprave pomocou tretích strán (napr. lietadlom alebo špedíciou) je potrebné dodržiavať zvláštne požiadavky na balenie a označovanie. V takom prípade musí byť do prípravy zásielky na prepravu zapojený odborník na nebezpečný tovar.

Akumulátor baľte iba s nepoškodeným krytom. Uzavrite otvorené kontakty a zabaľte batériu tak, aby sa nemohla vo vnútri obalu pohybovať. Dodržujte tiež prípadné ďalšie národné predpisy.

PL|POLSKI

AKUMULATOROWA PIŁA SZABLASTA PSS36 INSTRUKCJA OBSŁUGI

Dane techniczne

Model	PSS36
Akumulator (V/Ah)	20/4
Obroty biegu jałowego (obr / min^{-1})	0-3000
Bieg piły (mm)	15
Maksymalna głębokość cięcia (mm)	65
Maksymalna zdolność tnąca (mm): Drewno Stal	 65 8
Poziom ciśnienia akustycznego (dB(A)) Poziom mocy akustycznej (dB(A)) Błąd K (dB(A))	L_{pA}=78 L_{WA}=80 K=±3
Wibracja level (m/s^2) Błąd K (m/s^2)	8 K=±1,5

Opis (*Obrazek 1)

1. Przełącznik zasilania
2. Przycisk blokujący
3. Zacisk ostrza
4. Uchwyt
5. Ostrze piły

⚠ **OSTRZEŻENIE!**

Nie wyrzucaj sprzętu elektrycznego ani akumulatora wraz z odpadami domowymi! Zgodnie z dyrektywami europejskimi w sprawie utylizacji sprzętu elektrycznego i elektronicznego, baterii i akumulatorów oraz zużytych baterii i akumulatorów, a także ich użytkowania zgodnie z przepisami krajowymi, sprzętu elektrycznego, baterii i bloków bateryjnych, których okres eksploatacji dobiegł końca, muszą być zbierane oddzielnie i zwracane do przyjaznego dla środowiska zakładu recyklingu.

UŻYTKOWANIE ZGODNIE Z PRZEZNACZENIEM

Narzędzie przeznaczone jest do piłowania drewna, tworzyw sztucznych i metali, materiałów walcowanych.

OGÓLNE ZASADY BEZPIECZEŃSTWA PRACY Z ELEKTRONARZĘDZIAMI

◊ Przeczytaj wszystkie ostrzeżenia, instrukcje, ilustracje i specyfikacje bezpieczeństwa dołączone do tego elektronarzędzia. Nieprzestrzeganie poniższych instrukcji może spowodować porażenie prądem, pożar i/lub poważne obrażenia.

◊ Zachowaj wszystkie ostrzeżenia i instrukcje do wykorzystania w przyszłości.

◊ Termin „elektronarzędzie" w ostrzeżeniach odnosi się do elektronarzędzia sieciowego (przewodowego) lub elektronarzędzia akumulatorowego (bezprzewodowego).

Bezpieczeństwo w miejscu pracy

◊ Utrzymuj miejsce pracy w czystości i dobrze oświetlone. Zaśmiecone lub ciemne miejsca mogą być przyczyną wypadków.

◊ Nie używaj elektronarzędzi w atmosferach wybuchowych, takich jak łatwopalne ciecze, gazy lub pyły. Elektronarzędzia wytwarzają iskry, które mogą zapalić pył lub opary.

◊ Trzymaj dzieci i osoby postronne z daleka podczas pracy z elektronarzędziem. Rozproszenie uwagi może prowadzić do utraty kontroli.

Bezpieczeństwo elektryczna

◊ Wtyczki elektronarzędzi muszą pasować do gniazda. Nie modyfikuj wtyczki w żaden sposób. Nie używaj przejściówek z uziemionymi elektronarzędziami. Niezmodyfikowane wtyczki i odpowiednie gniazda zmniejszą ryzyko porażenia prądem.

◊ Unikaj kontaktu ciała z uziemionymi powierzchniami, takimi jak rury, grzejniki, kuchenki i lodówki. Jeśli twoje ciało jest uziemione, istnieje zwiększone ryzyko porażenia prądem.

◊ Nie wystawiaj elektronarzędzi na działanie deszczu lub wilgoci. Dostanie się wody do elektronarzędzia zwiększa ryzyko porażenia prądem.

◊ Nie nadużywaj przewodu. Nigdy nie używaj przewodu do przenoszenia, ciągnięcia lub odłączania elektronarzędzia lub ładowarki. Trzymaj przewód z dala od źródeł ciepła, oleju, ostrych krawędzi lub ruchomych części. Uszkodzone lub splątane przewody zwiększają ryzyko porażenia prądem.

◊ Używając elektronarzędzia lub ładowarki na zewnątrz, używaj przedłużacza odpowiedniego do użytku na zewnątrz. Użycie kabla odpowiedniego do użytku na zewnątrz zmniejsza ryzyko porażenia prądem.

◊ Jeśli nie da się uniknąć używania elektronarzędzia w wilgotnym środowisku, należy użyć źródła zasilania zabezpieczonego wyłącznikiem różnicowoprądowym (RCD). Zastosowanie RCD zmniejsza ryzyko porażenia prądem.

Bezpieczeństwo osobiste

◊ Zachowaj czujność, obserwuj, co robisz i kieruj się zdrowym rozsądkiem podczas pracy z elektronarzędziem. Nie używaj elektronarzędzi, jeśli jesteś zmęczony lub pod wpływem narkotyków, alkoholu lub leków. Chwila nieuwagi podczas pracy z elektronarzędziem może spowodować poważne obrażenia.

◊ Używaj środków ochrony osobistej. Zawsze zakładaj okulary ochronne. Sprzęt ochronny, taki jak maska oddechowa, antypoślizgowe obuwie ochronne, kask lub ochrona słuchu, używany w odpowiednich warunkach, zmniejszy obrażenia.

◊ Zapobiegaj niezamierzonemu uruchomieniu. Przed podłączeniem do źródła zasilania i/lub baterii akumulatorowej, podniesieniem lub przenoszeniem narzędzia upewnij się, że przełącznik jest w pozycji wyłączonej. Przenoszenie elektronarzędzia z palcem na włączniku lub włączanie elektronarzędzia z włączonym przełącznikiem może spowodować wypadek.

◊ Wyjmij klucz regulacyjny lub klucz płaski przed włączeniem elektronarzędzia. Klucz płaski lub klucz pozostawiony na obracającej się części elektronarzędzia może spowodować obrażenia.

◊ Nie przesadzaj. Zawsze stój na nogach i utrzymuj równowagę. Pozwala to na lepszą kontrolę elektronarzędzia w nieoczekiwanych sytuacjach.

◊ Ubieraj się odpowiednio. Nie noś luźnego ubrania ani biżuterii. Trzymaj włosy i ubranie z dala od ruchomych części. Luźne ubranie, biżuteria lub długie włosy mogą zostać wciągnięte w ruchome części.

◊ Jeśli dostępne są urządzenia do podłączenia odpylacza, upewnij się, że są one prawidłowo podłączone i używane. Zastosowanie odpylacza może zmniejszyć ryzyko związane z kurzem.

◊ Nie pozwól, aby doświadczenie zdobyte podczas częstego używania narzędzi pozwoliło Ci się zrelaksować i zignorować zasady bezpieczeństwa narzędzia. Nieostrożne działanie może w ułamku sekundy doprowadzić do poważnych obrażeń.

◊ Zawsze zakładaj okulary ochronne, aby chronić oczy przed obrażeniami podczas pracy z elektronarzędziem.

◊ Obowiązkiem pracodawcy jest zapewnienie noszenia odpowiedniego sprzętu ochronnego przez operatorów narzędzi i inne osoby znajdujące się w bezpośredniej strefie pracy.

UŻYTKOWANIE I PIELĘGNACJA ELEKTRONARZĘDZIA

◊ Nie przykładaj siły do elektronarzędzia. Użyj odpowiedniego elektronarzędzia do swojej aplikacji. Właściwe elektronarzędzie wykona pracę lepiej i bezpieczniej w tempie, do którego zostało zaprojektowane.

◊ Nie używaj elektronarzędzia, jeśli przełącznik nie włącza je ani nie wyłącza. Każde elektronarzędzie, którego nie można obsługiwać za pomocą przełącznika, jest niebezpieczne i musi zostać naprawione.

◊ Przed wykonaniem jakichkolwiek regulacji, wymianą akcesoriów lub przechowywaniem elektronarzędzia należy odłączyć wtyczkę od źródła zasilania i/lub wyjąć baterię akumulatorową, jeśli jest odłączona od elektronarzędzia. Te prewencyjne środki bezpieczeństwa zmniejszają ryzyko niezamierzonego uruchomienia elektronarzędzia.

◊ Przechowuj nieużywane elektronarzędzia z dala od dzieci i nie pozwalaj nikomu, kto nie jest zaznajomiony z elektronarzędziem lub z niniejszą instrukcją, obsługiwać elektronarzędzia. Elektronarzędzia są niebezpieczne w rękach nieprzeszkolonych użytkowników.

◊ Zadbaj o elektronarzędzia i akcesoria. Sprawdź, czy nie ma przekrzywionych lub zakleszczonych ruchomych części, uszkodzenia części lub innych stanów, które mogą mieć wpływ na działanie elektronarzędzia. W przypadku uszkodzenia, napraw elektronarzędzie przed użyciem. Wiele wypadków jest spowodowanych przez źle utrzymane elektronarzędzia.

◊ Utrzymuj narzędzia tnące ostre i czyste. Prawidłowo konserwowane narzędzia tnące z ostrymi krawędziami tnącymi są mniej podatne na zakleszczenia i łatwiejsze do kontrolowania.

◊ Używaj elektronarzędzia, akcesoriów, nasadek narzędziowych itp. zgodnie z niniejszą instrukcją, biorąc pod uwagę warunki pracy i wykonywaną pracę. Używanie elektronarzędzia do czynności niezgodnych z przeznaczeniem może spowodować niebezpieczną sytuację.

◊ Podczas korzystania z narzędzia nie należy zakładać rękawic roboczych z tkaniny, ponieważ mogą się zaplątać. Zaplątanie rękawic roboczych z tkaniny w ruchome części może spowodować obrażenia.

UŻYTKOWANIE I PIELĘGNACJA NARZĘDZIA AKUMULATOROWEGO

◊ Ładuj tylko oryginalną ładowarką. Ładowarka, która jest odpowiednia dla jednego typu baterii akumulatorowej, może stwarzać ryzyko pożaru, gdy jest używana z innym blokiem akumulatorowym.

◊ Używaj elektronarzędzi tylko ze specjalnie przeznaczonymi bateriami akumulatorowymi. Korzystanie z jakichkolwiek innych bloków bateryjnych może stwarzać ryzyko obrażeń i pożaru.

◊ Gdy bateria akumulatorowa nie jest używana, trzymaj ją z dala od innych metalowych przedmiotów, takich jak spinacze do papieru, monety, klucze, gwoździe, śruby lub inne małe metalowe przedmioty, które mogą łączyć jeden styk z drugim. Zwarcie zacisków akumulatora może spowodować oparzenia lub pożar.

◊ W niewłaściwych warunkach z akumulatora może wyciekać płyn; unikaj kontaktu z nim. Jeśli dojdzie do kontaktu przypadkowo, spłucz wodą. Jeśli płyn dostanie się do oczu, dodatkowo zasięgnij porady lekarza. Płyn wyciekający z akumulatora może spowodować podrażnienie lub oparzenia.

◊ Nie używaj uszkodzonego lub zmodyfikowanego akumulatora ani narzędzia. Uszkodzone lub zmodyfikowane baterie mogą

zachowywać się nieoczekiwanie, powodując pożar, wybuch lub ryzyko obrażeń.

◊ Nie wystawiaj baterii akumulatorowej ani narzędzia na działanie ognia lub ekstremalnych temperatur. Narażenie na ogień lub temperatury powyżej 130°C może spowodować wybuch.

◊ Postępuj zgodnie ze wszystkimi instrukcjami dotyczącymi ładowania i nie ładuj akumulatora ani narzędzia poza zakresem temperatur 10-50° C. Nieprawidłowe ładowanie lub w temperaturach poza podanym zakresem może uszkodzić akumulator i zwiększyć ryzyko pożaru.

OBSŁUGA

◊ W celu obsługi elektronarzędzie zwróć się do wykwalifikowanego specjalisty napraw z wykorzystaniem tylko identycznych części zamiennych. Zapewni to bezpieczeństwo elektronarzędzia.

◊ Nigdy nie naprawiaj uszkodzonych baterii akumulatorowych. Obsługa bloków akumulatorowych powinna być wykonywana wyłącznie przez producenta lub autoryzowanych dostawców usług.

◊ Postępuj zgodnie z instrukcjami dotyczącymi smarowania i wymiany akcesoriów.

ŚRODKI BEZPIECZEŃSTWA DOTYCZĄCE AKUMULATOROWEJ PIŁY SZABLASTEJ

◊ Trzymaj elektronarzędzie za izolowane powierzchnie chwytne podczas wykonywania operacji, w których narzędzie tnące może zetknąć się z ukrytymi przewodami. Kontakt narzędzia tnącego z przewodem pod napięciem może spowodować, że odsłonięte metalowe części elektronarzędzia znajdą się pod napięciem i spowodować porażenie prądem operatora.

◊ Użyj zacisków lub innego praktycznego sposobu, aby zabezpieczyć i przytrzymać półprodukt na stabilnej platformie. Jeśli przytrzymasz półprodukt ręką lub przystawisz go do ciała, stanie się on niestabilny i może spowodować utratę kontroli.

◊ Zawsze używaj okularów ochronnych. Zwykłe okulary lub okulary przeciwsłoneczne NIE SĄ okularami ochronnymi.

◊ Unikaj obcinania gwoździ. Sprawdź półprodukt pod kątem gwoździ i usuń je przed rozpoczęciem pracą.

◊ Nie przycinaj półproduktów o zbyt dużych wymiarach.

◊ Przed cięciem upewnij się, że za półproduktem jest odpowiedni odstęp, aby ostrze nie uderzało o podłogę, stół roboczy itp.

◊ Mocno trzymaj narzędzie.

◊ Przed włączeniem wyłącznika upewnij się, że ostrze nie dotyka półproduktu.

◊ Trzymaj ręce z dala od ruchomych części.

◊ Nie zostawiaj włączonego narzędzia. Używaj narzędzia tylko w trybie ręcznym.

◊ Zawsze wyłączaj i poczekaj, aż ostrze całkowicie się zatrzyma, zanim wycofasz ostrze z półproduktu.

◊ Nie dotykaj ostrza ani półproduktu bezpośrednio po pracy; mogą być bardzo gorące i palić skórę

◊ Nie używaj narzędzia bez obciążenia na biegu jałowym.

◊ Zawsze używaj respiratora / respiratora, który jest odpowiedni do materiału i obszaru zastosowania, z którym pracujesz.

◊ Niektóre materiały zawierają chemikalia, które mogą być toksyczne. Należy uważać, aby nie wdychać kurzu i kontaktu ze skórą. Przestrzegaj danych bezpieczeństwa dostawcy materiału.

◊ Przed rozpoczęciem pracy upewnij się, że w obrabianej części nie ma żadnych zagłębionych przedmiotów, takich jak rura elektryczna, rura wodna lub rura gazowa. W przeciwnym razie brzeszczot piły szablastej może ich dotknąć, powodując porażenie prądem, upływ prądu elektrycznego lub wyciek gazu.

◊ PRZECHOWUJ NINIEJSZE INSTRUKCJE

⚠ OSTRZEŻENIE!

NIE WOLNO dopuścić do tego, aby wygoda lub znajomość produktu (uzyskana w wyniku wielokrotnego użycia) zastąpiła ścisłe przestrzeganie zasad bezpieczeństwa dotyczących danego produktu. BŁĘDNE UŻYCIE lub nieprzestrzeganie zasad bezpieczeństwa podanych w niniejszej instrukcji może spowodować poważne obrażenia ciała.

WAŻNE INSTRUKCJE BEZPIECZEŃSTWA DOTYCZĄCE WKŁADU Z BATERIĄ

◊ Przed użyciem bloku akumulatorowego przeczytaj wszystkie instrukcje i etykiety ostrzegawcze na (1) ładowarce, (2) akumulatorze i (3) produkcie, w którym jest używany akumulator.

◊ Nie demontuj bloku akumulatorowego.

◊ Jeśli czas pracy stanie się zbyt krótki, natychmiast przerwij pracę. Może to prowadzić do przegrzania, poparzeń, a nawet wybuchu.

◊ Nie przechowuj narzędzia i bloku akumulatorowego w miejscach, gdzie temperatura może osiągnąć lub przekroczyć 50°C (122°F).

◊ Nie spalaj bloku akumulatorowego, nawet jeśli jest poważnie uszkodzony lub całkowicie zużyty. Blok bateryjny może wybuchnąć w ogniu.

◊ Uważaj, aby nie upuścić akumulatora ani go nie uderzyć.

◊ Nie używaj uszkodzonego akumulatora.

◊ Dostarczone baterie litowo-jonowe podlegają przepisom dotyczącym towarów niebezpiecznych. W przypadku transportu handlowego, np. przez osoby trzecie, spedytorów należy przestrzegać specjalnych wymagań dotyczących pakowania i etykietowania. Do przygotowania przedmiotu do wysyłki wymagana jest porada specjalisty ds. materiałów niebezpiecznych. Należy również przestrzegać ewentualnie bardziej szczegółowych przepisów krajowych. Zakryj odsłonięte styki taśmą izolacyjną lub maską i zapakuj akumulator tak, aby nie mógł się przemieszczać w opakowaniu.

◊ Utylizując blok akumulatorowy, wyjmij go z narzędzia i utylizuj w bezpiecznym miejscu. Postępuj zgodnie z lokalnymi przepisami dotyczącymi utylizacji baterii.

◊ Używaj baterii tylko z określonymi produktami. Instalowanie baterii w produktach niespełniających specyfikacji może spowodować pożar, nadmierne ciepło, wybuch lub wyciek elektrolitu.

◊ Jeśli narzędzie nie jest używane przez dłuższy czas, należy wyjąć akumulator z narzędzia.

⚠ UWAGA!

◊ Używaj tylko oryginalnych baterii. Używanie nieoryginalnych baterii lub baterii, które zostały zmodyfikowane, może spowodować eksplozję baterii, co może spowodować pożar, obrażenia i uszkodzenia. Spowoduje to również unieważnienie gwarancji na narzędzie i ładowarkę.

◊ Zawsze upewnij się, że narzędzie jest wyłączone, a blok akumulatorowy wyjęty przed ustawianiem lub sprawdzaniem działania narzędzia.

◊ Aby zainstalować blok akumulatorowy, dopasuj zaczep na bloku akumulatorowym do gniazda w obudowie i wsuń go na miejsce. Wciśnij go do końca, aż zatrzaśnie się na swoim miejscu z lekkim kliknięciem.

WSKAŹNIK POZOSTAŁEJ POJEMNOŚCI AKUMULATORA

Naciśnij przycisk sprawdzenia na bloku bateryjnym, aby sprawdzić pozostałą pojemność baterii. Wskaźniki zapalają się na kilka sekund.

WYBÓR PRĘDKOŚCI

Wysoka prędkość nadaje się do cięcia miękkich materiałów, takich jak drewno. Niska prędkość jest odpowiednia do cięcia twardych materiałów, takich jak metal.

⚠ ZAWIEDOMIENIE

Always use the recipro saw blade intended for cutting the material that you are going to cut. Especially, when cutting stainless steel or cast-iron pipe, be sure to use the recipro saw blade exclusively designed for cutting such materials.

⚠ ZAWIEDOMIENIE

Zawsze używaj brzeszczotu do piły szablastej przeznaczonej do cięcia materiału, który zamierzasz ciąć. Zwłaszcza podczas cięcia rur ze stali nierdzewnej lub żeliwa należy używać brzeszczotu do piły szablastej przeznaczonej wyłącznie do cięcia takich materiałów.

⚠ OSTROŻNIE!

Podczas zawieszania narzędzia ustaw dźwignię blokady/przełączenia prędkości w pozycji zablokowanej, aby zablokować spust przełącznika..

MONTAŻ

⚠ OSTROŻNIE!

Always be sure that the tool is switched on and the battery cartridge is removed before carrying out any work on the tool.

Montaż lub demontaż tarczy pilarskiej

⚠ OSTROŻNIE!

◊ Zawsze oczyszczaj wszystkie wióry lub ciała obce przylegające

do ostrza i wokół zacisku ostrza. Niezastosowanie się do tego zalecenia może spowodować niedostateczne dokręcenie ostrza, co może skutkować poważnymi obrażeniami.

◊ Aby zamontować brzeszczot, należy zawsze upewnić się, że dźwignia zacisku brzeszczotu (część tulei zaciskowej brzeszczotu) znajduje się w pozycji zwolnionej na pokrywie izolacyjnej przed włożeniem brzeszczotu. Jeśli dźwignia zacisku brzeszczotu znajduje się w położeniu zablokowanym, należy obrócić dźwignię zacisku brzeszczotu w kierunku strzałki, aby zablokować ją w położeniu zwolnionym.

◊ Włożyć brzeszczot do zacisku brzeszczotu do oporu. Tuleja zacisku brzeszczotu obraca się i fiksuje brzeszczot. Upewnić się, że mimo prób wyciągnięcia brzeszczotu nie da się go wyjąć.

⚠ **OSTROŻNIE!**

◊ Jeżeli brzeszczot nie zostanie wsunięty wystarczająco głęboko, może dojść do jego niespodziewanego wysunięcia podczas pracy. Może to być bardzo niebezpieczne.

◊ Aby wyjąć brzeszczot, należy całkowicie obrócić dźwignię zacisku brzeszczotu w kierunku strzałki. Brzeszczot zostanie usunięty, a dźwignia zacisku brzeszczotu znajdzie się w pozycji zwolnionej.

⚠ **UWAGA!**

Podczas operacji przełączania trzymać ręce i figury z dala od dźwigni. Nieprzestrzeganie tego zalecenia może spowodować obrażenia ciała.

⚠ **ZAWIEDOMIENIE**

◊ Jeśli dźwignia zacisku ostrza jest umieszczona wewnątrz narzędzia, włącz narzędzie na sekundę, aby wypuścić ostrze.

◊ Mocno docisnąć but do obrabianego przedmiotu. Nie dopuścić do odbijania się narzędzia. Doprowadzić do lekkiego kontaktu brzeszczotu z obrabianym przedmiotem. Najpierw należy wykonać rowek pilotażowy przy mniejszej prędkości. Następnie należy kontynuować cięcie z większą prędkością.

◊ Nie należy ciąć przedmiotu obrabianego ze stopką oddaloną od przedmiotu obrabianego lub bez stopki. W ten sposób zwiększa się siła reakcji, która może spowodować złamanie tarczy piły.

◊ Nigdy nie używać benzyny, benzyny, rozcieńczalnika, alkoholu lub podobnych substancji. Może to spowodować odbarwienia, deformacje lub pęknięcia.

OCHRONA ŚRODOWISKA

W trosce o przyrodę, elektronarzędzia, akumulatory, osprzęt i opakowania należy oddać do powtórnego przetworzenia zgodnego z obowiązującymi przepisami w zakresie ochrony środowiska. Elektronarzędzia i akumulatora nie wolno wyrzucać do odpadów komunalnych!

W celu prawidłowej utylizacji należy całkowicie rozładować baterię podczas pracy z przyrządem, wyjąć ją, a następnie owinąć styki taśmą izolacyjną, aby uniknąć zwarć.

Nie otwieraj baterii i nie utylizuj jej w częściach. Utylizować w wyznaczonych dla tego miejscach.

Li-ion

Tylko państwa UE:

Zgodnie z europejską dyrektywą 2012/19/UE w sprawie zużytego sprzętu elektrycznego i elektronicznego oraz jej implementacją w prawodawstwie krajowym, a także zgodnie z europejską dyrektywą 2006/66/WE uszkodzone lub zużyte akumulatory oraz sprzęt elektryczny należy segregować i poddawać odzyskowi surowców wtórnych zgodnie z przepisami o ochronie środowiska.

W przypadku nieprawidłowej utylizacji zużyty sprzęt elektryczny i elektroniczny może mieć szkodliwe skutki dla środowiska i zdrowia ludzkiego, wynikające z potencjalnej obecności substancji niebezpiecznych.

TRANSPORT

Akumulatory litowo-jonowe podlegają wymaganiom przepisów dotyczących towarów niebezpiecznych. Akumulatory mogą być transportowane drogą lądową przez użytkownika bez konieczności spełniania jakichkolwiek dalszych warunków. W przypadku przesyłki przez osobę trzecią (np. transport drogą powietrzną lub za pośrednictwem spedycji) należy dostosować się do szczególnych wymogów dotyczących opakowania i znaczenia towaru. W takim wypadku podczas przygotowania towaru do wysyłki należy skonsultować się z ekspertem ds. towarów niebezpiecznych. Akumulatory można wysyłać tylko wówczas, gdy ich obudowa nie jest uszkodzona. Odsłonięte styki należy zakleić, a akumulator zapakować w taki sposób, aby nie mógł on się poruszać (przesuwać) w opakowaniu. Należy wziąć też pod uwagę ewentualne przepisy prawa krajowego oraz regulamin przewoźnika lub linii lotniczych, z usług, których zamierza się skorzystać.

BG|БЪЛГАРСКИЙ
АКУМУЛАТОРЕН САБЛЕН ТРИОН PSS36
РЪКОВОДСТВО ЗА ЕКСПЛОАТАЦИЯ

Технически характеристики

Модел	PSS36
Акумулатор (V/Ah)	20/4
Обороти на празен ход (об/мин$^{-1}$)	0-3000
Ход на триона (mm)	15
Максимална дълбочина на рязане (mm)	65
Максимален капацитет на рязане (mm): Дърво Стомана	 65 8
Ниво на звуково налягане (dB(A)) Ниво на звукова мощност (dB(A)) Грешка K (dB(A))	L_{pA}=78 L_{wA}=80 K=±3
Вибрация (m/s^2) Грешка K (m/s^2)	8 K=±1,5

Описание на частите (*Рис. 1)

1. Превключвател на захранването
2. Бутон за заключване
3. Скоба на острието
4. Държач
5. Острие на трион

⚠ **ВНИМАНИЕ!**

Не изхвърляйте електрическото оборудване или батериите с битовите отпадъци! В съответствие с европейските директиви за изхвърляне на електрическо и електронно оборудване, батерии и акумулатори и използвани батерии и акумулатори и използването им в съответствие с националните закони, електрическото оборудване, батериите и пакетите батерии с изтекъл срок на годност трябва да се събират отделно и връщат до екологично чиста инсталация за третиране на отпадъци.

ПРЕДНАЗНАЧЕНИЕ

Инструментът е предназначен за рязане на дърво, пластмаса и метали, ролкови материали.

ОБЩИ ИНСТРУКЦИИ ЗА БЕЗОПАСНОСТ НА ЕЛЕКТРИЧЕСКИТЕ ИНСТРУМЕНТИ

◊ Прочетете всички предупреждения, инструкции, илюстрации и спецификации за безопасност, предоставени с електрическия инструмент. Неспазването на инструкциите по-долу може да доведе до токов удар, пожар и/или сериозно нараняване.

◊ Запазете всички предупреждения и инструкции за бъдещи справки.

◊ Терминът „електроинструмент“ в предупрежденията се отнася до вашия електроинструмент, работещ от мрежата (с кабел) или безжичен (с батерия).

Безопасност на работното място

◊ Поддържайте работната зона чиста и добре осветена. Затрупаните или тъмни зони могат да причинят злополуки.

◊ Не работете с електроинструменти във взривоопасна атмосфера, като например в присъствието на запалими течности, газове или прах. Електрическите инструменти създават искри, които могат да възпламенят прах или изпарения.

◊ Дръжте деца и странични хора далеч от електрическите инструменти. Разсейването може да доведе до загуба на контрол.

Електробезопасност

◊ Щепселите на електроинструмента трябва да съответстват

на контакта. Никога не променяйте щепсела. Не използвайте адаптерни щепсели със заземени електрически инструменти. Оригиналните щепсели и подходящи контакти ще намалят риска от токов удар.

◊ Избягвайте телесен контакт със заземени повърхности като тръби, радиатори, печки и хладилници. Ако тялото ви е заземено, има повишен риск от токов удар.

◊ Не излагайте електрическите инструменти на дъжд или влага. Попадането на вода в електроинструмента ще увеличи риска от токов удар.

◊ Когато работите с електроинструмент или зарядно устройство на открито, използвайте удължителен кабел, подходящ за употреба на открито. Използването на кабел, подходящ за използване на открито, намалява риска от токов удар.

◊ 1Ако използването на електроинструмент във влажна среда е неизбежно, използвайте защитен източник на захранване с устройство за остатъчен ток (RCD). Използването на RCD намалява риска от токов удар.

Лична безопасност

◊ Бъдете бдителни, наблюдавайте действията си и използвайте здравия разум, когато работите с електроинструмент. Не използвайте електроинструмент, докато сте уморени или под влияние на наркотици, алкохол или лекарства. Момент на невнимание при работа с електроинструмент може да доведе до сериозно нараняване.

◊ Използвайте лични предпазни средства. Винаги носете предпазни очила. Защитното оборудване като респиратор, предпазни обувки против хлъзгане, каска или защита на слуха, използвани в подходяща среда, ще намали нараняванията.

◊ Предотвратете неволно стартиране. Уверете се, че превключвателят е в изключено положение, преди да свържете към захранването и/или батерията, да повдигнете или пренесете инструмента. Носенето на електроинструмент с пръст на превключвателя или включването на електроинструмент с включен превключвател може да доведе до злополуки.

◊ Извадете ключа за регулиране или гаечния ключ, преди да включите електроинструмента. Оставянето на ключ за регулиране върху въртяща се част на електроинструмента може да причини нараняване.

◊ Не се протягайте. Винаги стойте на крака и поддържайте равновесие. Това позволява по-добър контрол на електроинструмента в неочаквани ситуации.

◊ Облечете се правилно. Не носете широки дрехи или украшения. Дръжте косата и дрехите далеч от движещи се части. Свободните дрехи, украшения или дълга коса могат да се закачат в движещите се части.

◊ Ако са предвидени устройства за свързване на прахоуловител, уверете се, че са свързани и използвани правилно. Използването на кош за прах може да намали опасностите от праха.

◊ Не позволявайте опитът, придобит от честото използване на инструмента, да ви позволи да се отпуснете и да пренебрегнете принципите за безопасност на инструмента. Небрежното действие може да доведе до сериозно нараняване за част от секундата.

◊ Винаги носете предпазни очила, за да предпазите очите си от нараняване, когато работите с електроинструмент.

◊ Отговорност на работодателя е да гарантира използването на подходящо защитно оборудване от операторите на инструменти и другите в непосредствената работна зона.

ИЗПОЛЗВАНЕ И ГРИЖА ЗА ЕЛЕКТРИЧЕСКИ ИНСТРУМЕНТИ

◊ Не използвайте прекомерна сила с електрическия инструмент. Използвайте правилния електроинструмент за вашето приложение. Правилният електроинструмент ще свърши работата по-добре и по-безопасно при скоростта, за която е проектиран.

◊ Не използвайте електроинструмент, ако превключвателят му не го включва или изключва. Всеки електроинструмент, който не може да се управлява с превключвателя, е опасен и трябва да бъде ремонтиран.

◊ Изключете щепсела от източника на захранване и/или извадете батерията, ако е изключена, от електрическия инструмент, преди да правите каквито и да е настройки, да сменяте аксесоари или да съхранявате електрическия инструмент. Такива превантивни мерки за безопасност намаляват риска от случайно пускане на електроинструмента.

◊ Съхранявайте неработещи електрически инструменти на място, недостъпно за деца и не позволявайте на лица, които не са запознати с електроинструмента или с тези инструкции, да работят с него. Електрическите инструменти са опасни в ръцете на необучени потребители.

◊ Грижете се за електрическите инструменти и аксесоари. Проверете за изкривяване или захващане на движещи се части, счупване на части или друго състояние, което може да повлияе на работата на електроинструмента. Ако е повреден, поправете електрическия инструмент преди употреба. Много аварии са причинени от лошо поддържани електрически инструменти.

◊ Поддържайте режещите инструменти остри и чисти. Правилно поддържаните режещи инструменти с остри режещи ръбове са по-малко податливи на надраскване и са по-лесни за управление.

◊ Използвайте електроинструмента, принадлежностите, приспособленията за инструменти и др. в съответствие с тези инструкции, като вземете предвид условията на работа и извършваната работа. Използването на електроинструмента за операции, различни от предвидените, може да доведе до опасна ситуация.

◊ Когато използвате инструмента, не носете платнени работни ръкавици, тъй като те могат да се захванат. Захващането на работни ръкавици от плат в движещи се части може да причини нараняване.

ИЗПОЛЗВАНЕ И ГРИЖА ЗА АКУМУЛАТОРЕН ИНСТРУМЕНТ

◊ Зареждайте само с оригинално зарядно устройство. Зарядно устройство, което е подходящо за един тип батерии, може да създаде опасност от пожар, когато се използва с други батерии.

◊ Използвайте електрически инструменти само със специално предназначени акумулаторни батерии. Използването на друга батерия може да създаде риск от нараняване и пожар.

◊ Когато батерията не се използва, дръжте я далеч от други метални предмети, като кламери, монети, ключове, пирони, винтове или други малки метални предмети, които могат да свържат единия контакт с другия. Късото съединение на клемите на батерията може да причини изгаряния или пожар.

◊ Не използвайте батерия или инструмент, който е бил повреден или модифициран. Повредените или модифицирани батерии могат да се държат непредвидимо, което да доведе до пожар, експлозия или риск от нараняване.

◊ Не излагайте батерията или инструмента на огън или екстремни температури. Излагането на огън или температури над 130°C може да причини експлозия.

◊ Следвайте всички инструкции за зареждане и не зареждайте батерията или инструмента извън температурния диапазон 10-50 ° C. Неправилното зареждане или извън посочения температурен диапазон може да повреди батерията и да увеличи риска от пожар.

ОБСЛУЖВАНЕ

◊ Обслужвайте вашия електроинструмент от квалифицирано лице, използвайки само идентични резервни части. Това ще гарантира безопасността на електрическия инструмент.

◊ Никога не ремонтирайте повредени батерии. Обслужването на батериите трябва да се извършва само от производителя или оторизиран сервиз.

◊ Следвайте инструкциите за смазване и смяна на аксесоари.

ПРЕДПАЗНИ МЕРКИ ЗА АКУМУЛАТОРНИЯ САБЛЕН ТРИОН

◊ Дръжте електроинструмента за изолирани захващащи повърхности, когато извършвате операции, при които режещият инструмент може да влезе в контакт със скрити кабели. Контактът на режещия инструмент с проводник под напрежение може да подаде напрежение на откритите метални части на електроинструмента и да причини токов удар за оператора.

◊ Използвайте скоби или друг практичен метод за закрепване и задържане на детайла върху стабилна платформа. Ако държите детайла с ръка или го притискате към тялото си, той става нестабилен и това може да доведе до загуба на контрол.

◊ Винаги използвайте предпазни очила. Обикновените очила или слънчевите очила НЕ СА ПРЕДПАЗНИ ОЧИЛА.

◊ Избягвайте да режете пирони. Проверете детайла за пирони и ги отстранете, преди да работите.

◊ Не режете твърде големи детайли.

- ◊ Преди да режете, проверете дали има достатъчно свободно пространство зад детайла, така че острието да не се удря в пода, работната маса и т.н.
- ◊ Дръжте инструмента здраво.
- ◊ Преди да включите превключвателя, уверете се, че острието не докосва детайла.
- ◊ Дръжте ръцете си далеч от движещи се части.
- ◊ Не оставяйте инструмента да работи без да го държите. Работете с инструмента само със стабилен захват.
- ◊ Винаги изключвайте и изчакайте острието да спре напълно, преди да приберете острието от детайла.
- ◊ Не докосвайте острието или детайла веднага след работа; те могат да бъдат много горещи и да изгорят кожата.
- ◊ Не оставяйте инструмента да работи без натоварване на празен ход.
- ◊ Винаги използвайте маска/респиратор, подходящ за материала и приложението, с което работите.
- ◊ Някои материали съдържат химикали, които могат да бъдат токсични. Внимавайте да избегнете вдишване на прах и контакт с кожата. Спазвайте информационния лист за безопасност на доставчика на материала.
- ◊ Преди да работите, уверете се, че няма скрит предмет в детайла като електрическа жица, водопровод или газова тръба. В противен случай острието на сабления трион може да ги докосне, което да доведе до токов удар или изтичане на газ.
- ◊ СЪХРАНЕТЕ ТЕЗИ ИНСТРУКЦИИ.

⚠ ПРЕДУПРЕЖДЕНИЕ!

НЕ позволявайте удобството да бъде заместител на стриктното спазване на указанията за безопасност за въпросния продукт. НЕПРАВИЛНАТА УПОТРЕБА или неспазването на инструкциите за безопасност в това ръководство може да доведе до сериозно нараняване.

ВАЖНИ ИНСТРУКЦИИ ЗА БЕЗОПАСНОСТ ЗА БАТЕРИЯТА

- ◊ Преди да използвате батерията, прочетете всички инструкции и предупреждения за (1) зарядното устройство, (2) батерията и (3) продукта, използващ батерията.
- ◊ Не разглобявайте батерията.
- ◊ Ако времето на работа на батерията стане твърде кратко, незабавно спрете работата. Това може да доведе до прегряване, изгаряния и дори експлозия.
- ◊ Не съхранявайте инструмента и батерията на места, където температури могат да достигнат или надвишават 50°C (122°F).
- ◊ Не изхвърляйте батерията в огън, дори ако е силно повредена или напълно износена. Батерията може да експлодира при пожар.
- ◊ Внимавайте да не изпуснете или ударите батерията.
- ◊ Не използвайте повредена батерия.
- ◊ Доставените литиево-йонни батерии са предмет на разпоредбите за опасни товари. При търговски транспорт, напр. от трети страни, спедитори, трябва да се спазват специалните изисквания за опаковане и етикетиране. Необходима е консултация със специалист по опасни материали за подготовка на артикула за изпращане. Моля, спазвайте и евентуално по-подробните национални разпоредби.
- ◊ Покрийте откритите контакти с изолирбанд или подобен материал и опаковайте отново батерията, така че да не може да се движи в опаковката.
- ◊ Когато изхвърляте батерията, извадете я от инструмента и я изхвърлете на безопасно място. Спазвайте местните разпоредби за изхвърляне на батерии.
- ◊ Използвайте батерии само с посочените продукти. Поставянето на батерии в неподходящи продукти може да доведе до пожар, прегряване, експлозия или изтичане на електролит.
- ◊ Ако инструментът не се използва за дълъг период от време, батерията трябва да бъде извадена от инструмента.

⚠ ВНИМАНИЕ

- ◊ Използвайте само оригинални батерии. Използването на неоригинални батерии или батерии, които са били модифицирани, може да доведе до експлозия на батерията, което да доведе до пожар, нараняване и повреда. Това също ще анулира гаранцията за инструмента и зарядното устройство.
- ◊ Винаги се уверявайте, че инструментът е изключен и батерията е извадена, преди да регулирате или проверявате работата на инструмента.
- ◊ За да извадите касетата на батерията, плъзнете я извън инструмента, докато натискате бутона отпред на касетата.
- ◊ За да инсталирате батерията, подравнете щифта на батерията с жлеба в кутията и я плъзнете на място. Натиснете докрай, докато застане на място с леко щракване.

ИНДИКАЦИЯ ЗА ОСТАВАЩИЯ КАПАЦИТЕТ НА БАТЕРИЯТА

Натиснете бутона за тестване на батерията, за да проверите оставащия капацитет на батерията.

ИЗБОР НА СКОРОСТ

Високата скорост е подходяща за рязане на меки материали като дърво. Ниската скорост е подходяща за рязане на твърди материали като метал.

⚠ ЗАБЕЛЕЖКА

Винаги използвайте режещ накрайник, предназначен за рязане на материала, който възнамерявате да режете. Особено когато режете тръби от неръждаема стомана или чугун, не забравяйте да използвате накрайник за сабления трион, предназначен изключително за рязане на такива материали.

⚠ ЗАБЕЛЕЖКА

В зависимост от материала, който се реже, рязането с висока скорост може да съкрати живота на острието на сабления трион.

⚠ ВНИМАНИЕ!

- ◊ Когато окачвате инструмента, поставете лоста за заключване на скоростта/превключване в заключено положение, за да заключите спуска.
- ◊ Никога не окачвайте инструмента на високо или потенциално нестабилно място.

МОНТАЖ

⚠ ВНИМАНИЕ!

Преди да извършвате каквато и да е работа по инструмента, винаги се уверете, че инструментът е изключен и батерията е извадена.

Инсталиране или премахване на режещия накрайник

⚠ ВНИМАНИЕ!

- ◊ Винаги отстранявайте всички търготини или чужди предмети, полепнали по острието и около скобата на острието. Неспазването на това може да доведе до недостатъчно затягане на острието и сериозно нараняване.
- ◊ Преди да монтирате острието на триона, винаги проверявайте дали лостът за затягане на острието (част от втулката за затягане на острието) е в свободно положение на изолационния капак, преди да поставите острието на сабления трион. Ако лостът за затягане на острието е в заключено положение, завъртете лоста за затягане по посока на стрелката, така че да може да се заключи в освободено положение.
- ◊ Поставете острието на сабления трион в скобата, докато спре. Втулката на скобата на острието се върти и фиксира острието на сабления трион. Уверете се, че острието на сабления трион не може да бъде изведено, дори ако се опитате да го извадите.

⚠ ВНИМАНИЕ!

- ◊ Ако не поставите острието на сабления трион достатъчно дълбоко, то може внезапно да излети по време на работа. Това може да бъде много опасно.
- ◊ За да свалите острието на сабления трион, завъртете лоста на скобата докрай в посоката на стрелката. Острието на сабления трион се отстранява и лостът за затягане на острието се заключва в освободено положение.

⚠ ВНИМАНИЕ!

Дръжте ръцете и пръстите си далеч от лоста, когато превключвате. Неспазването на това може да доведе до нараняване.

⚠ ЗАБЕЛЕЖКА

- ◊ Ако лостът за затягане на острието е разположен вътре в инструмента, включете инструмента само за секунда, за да позволите на острието да излезе.

◊ Притиснете ограничителя плътно към детайла. Не позволявайте на инструмента да отскача. Поставете острието на сабления трион в лек контакт с детайла. Първо направете пилотния канал на по-ниска скорост. След това използвайте по-висока скорост, за да продължите да режете.

◊ Никога не използвайте бензин, разредител, алкохол и др. Това може да доведе до обезцветяване, деформация или напукване.

ЗАЩИТА НА ОКОЛНАТА СРЕДА

За да се защити околната среда, електроинструментите, батериите, аксесоарите и опаковките трябва да се рециклират по екологичен начин. Не изхвърляйте електроинструментите и батериите в битовите отпадъци!

За да спасим природата, е необходимо да изхвърлим правилно използваната батерия, по-специално литиевата. За правилно изхвърляне, разредете напълно батерията, когато работите с устройството, извадете я, след това увийте контактите с електрическа лента, за да избегнете късо съединение. Не отваряйте батерията и не я изхвърляйте на части. Изхвърлете на определени места.

Само за страни от ЕС:

Li-ion

В съответствие с Европейската директива 2012/19/UE относно отпадъците от електрическо и електронно оборудване и съответното национално законодателство, както и в съответствие с Европейската директива 2006/66/ЕС, дефектните или излезли от употреба батерии и електронно оборудване трябва да да се събират за екологично рециклиране.

Отпадъчното електрическо и електронно оборудване може да бъде вредно за околната среда и човешкото здраве, ако бъде изхвърлено неправилно поради възможното наличие на опасни вещества.

ТРАНСПОРТ

Литиево-йонните батерии подлежат на изисквания за превоз на опасни товари. Батериите могат да се транспортират от потребителя по шосе, без да е необходимо да се спазват допълнителни разпоредби. Когато се транспортира с участието на трети страни (напр. по въздух или спедитор), трябва да се спазват специални изисквания за опаковане и етикетиране. В този случай при подготовката на товара за превоз е необходимо участието на експерт по опасни товари.

Изпращайте батерията само с неповредена обвивка. Залепете откритите контакти и опаковайте батерията, така че да не се движи в опаковката. Моля, спазвайте и евентуални допълнителни национални разпоредби.

RO|ROMÂNĂ

FIERASTRAU ELECTRIC TIP SABIE

PSS36

INSTRUCȚIUNI DE OPERARE

Specificații tehnice

Model	PSS36
Acumulator (V/Ah)	20/4
Viteza de mers în gol (min^{-1})	0-3000
Cursul ferăstrăului (mm)	15
Adâncimea maxima de tăiere (mm)	65
Capacitatea maxima de tăiere (mm): Lemn Oțel	 65 8
Nivelul presiunii sonorului (dB(A)) Nivelul puterii sonore (dB(A)) Eroare K (dB(A))	L_{pA}=78 L_{wA}=80 K=±3
Vibrație (m/s^2) Eroare K (m/s^2)	8 K=±1,5

Descriere (*Des. 1)

1. Întrerupător de alimentare
2. Buton de blocare
3. Suportul pânzei
4. Opritor
5. Pânză de fierăstrău

⚠ **AVERTISMENT!**

Nu aruncați echipamentele electrice sau acumulatorii împreună cu deșeurile menajere! În conformitate cu Directivele Europene, privind reciclarea echipamentelor electrice și electronice și bateriilor și acumulatorilor și implementarea acestora în conformitate cu legislația națională, echipamentele electrice și bateriile și pachetele de baterii care au ajuns la sfârșitul duratei de viață trebuie să fie colectate separat și returnate la o unitate de reciclare care este compatibila cu mediul.

UTILIZAREA PREVĂZUTĂ

Unealtă este destinată tăierii lemnului, plasticului și metalului și material rulou.

REGULILE GENERALE DE SIGURANȚĂ PENTRU LUCRU CU UNELTELE ELECTRICE

◊ Citiți toate avertismentele, instrucțiunile, ilustrațiile și recomandările de siguranță pentru această unealtă electrică. Nerespectarea tuturor instrucțiunilor enumerate mai jos poate duce la electrocutare, inflamare și/sau leziuni grave.

◊ Păstrați toate avertismentele și instrucțiunile pentru referințe ulterioare.

◊ Termenul „unealtă electrică” din avertismente se referă la unealta electrică alimentată de la rețea (cu cablu) sau la unealta electrică alimentată cu acumulator (fără cablu).

Siguranța zonei de lucru

◊ Păstrați zona de lucru curată și bine iluminată. Zonele aglomerate sau întunecate provoacă accidente.

◊ Nu utilizați uneltele electrice în atmosfere explozive, cum ar fi în prezența lichidelor, gazelor sau prafului ușor inflamabile. Uneltele electrice creează scântei care pot inflama praful sau vaporii.

◊ Țineți copiii și persoanele străine departe de zona de lucru în timp ce utilizați o unealtă electrică. Pierderea atenției poate duce la pierderea controlului și situații potențial periculoase.

Siguranța electrica

◊ Ștecherele uneltelor electrice trebuie să se potrivească cu priza. Nu modificați niciodată ștecherul în niciun fel. Nu utilizați adaptoare cu unelte electrice împământate. Ștecherele nemodificate și prizele potrivite vor reduce riscul de electrocutare.

◊ Evitați contactul corpului cu suprafețele împământate, cum ar fi țevi, calorifere, plite și frigidere. Există un risc crescut de electrocutare dacă corpul dumneavoastră este împământat.

◊ Nu expuneți uneltele electrice la ploaie sau la condiții umede. Pătrunderea apei într-o unealtă electrică crește riscul de electrocutare.

◊ Aveți grija de starea cablului. Nu utilizați niciodată cablul pentru a transporta, sau a deconecta unealta electrică. Țineți cablul departe de sursele de căldură, ulei, margini ascuțite sau piesele mobile. Cablurile deteriorate sau încurcate cresc riscul de electrocutare.

◊ Când utilizați o unealtă electrică în aer liber, utilizați un prelungitor potrivit pentru utilizare în aer liber. Utilizarea unui cablu potrivit pentru utilizare în aer liber reduce riscul de electrocutare.

◊ Dacă utilizarea unei unelte electrice într-un loc umed este inevitabilă, utilizați o sursă de alimentare protejată cu un dispozitiv de curent rezidual (RCD). Utilizarea unui RCD reduce riscul de electrocutare.

Siguranță personală

◊ Rămâneți atent, urmăriți ce faceți și folosiți bunul simț atunci când utilizați o unealtă electrică. Nu folosiți o unealtă electrică când sunteți obosit sau sub influența drogurilor, alcoolului sau medicamentelor. Un moment de neatenție în timpul utilizării uneltelor electrice poate duce la leziuni corporale grave.

◊ Folosiți echipament individual de protecție. Purtați întotdeauna ochelari de protecție. Echipamentele de protecție, cum ar fi o mască de praf, pantofi de protecție antiderapante, cască de protecție sau protecție auditivă utilizate în condiții corespunzătoare vor reduce riscul leziunilor corporale.

◊ Preveniți pornirea ocazională. Asigurați-vă că întrerupătorul este în poziția „oprit” înainte de a conecta unealtă la o sursa de alimentare și/sau la acumulator, pentru a ridica sau pentru a transporta unealta. Transportarea uneltelor electrice cu degetul pe întrerupător sau conectarea uneltelor electrice la rețeaua de alimentare când întrerupătorul motorului se află în poziția „pornit” poate provoca accidentele.

◊ Scoateți orice cheie de reglare sau cheie de piulițe înainte de a porni

unealta electrică. O cheie de piulițe sau cheie de reglare lăsate la o parte rotativă a uneltei electrice poate duce la vătămări corporale.

◊ Țineți echilibru și luați o poziție potrivită când lucrați cu o unealtă electrică. Acest lucru va ajuta sa păstrați un control mai bun asupra uneltei electrice în situații neașteptate.

◊ Îmbrăcați-vă corect. Nu purtați haine largi sau bijuterii. Țineți părul și hainele departe de părțile mobile. Hainele largi, bijuteriile sau părul lung pot fi prinse în părțile mobile.

◊ Dacă sunt prevăzute dispozitive pentru conectarea instalațiilor de extracție și colectare a prafului, asigurați-vă că acestea sunt conectate și utilizate în mod corespunzător. Utilizarea dispozitivelor pentru colectarea prafului poate reduce pericolele legate de praf.

◊ Folosind o unealtă electrică întotdeauna păstrați atenție. Sa nu permiteți experienței câștigate din utilizarea frecventă a uneltelor electrice să vă permită să deveniți relaxați și să ignorați regulile de siguranță a utilizării uneltelor. O acțiune neglijentă poate provoca leziuni grave într-o fracțiune de secundă.

◊ Purtați întotdeauna ochelari de protecție pentru a vă proteja ochii de leziuni când utilizați unelte electrice.

◊ Este responsabilitatea angajatorului să impună utilizarea echipamentelor de protecție potrivite de către operatorii de unelte electrice și de către alte persoane care se află în zona de lucru.

UTILIZAREA ȘI ÎNTREȚINEREA UNELTELOR ELECTRICE

◊ Nu folosiți forță pe o unealtă electrică. Utilizați unealta electrică potrivită pentru sarcina Dvs. Unealta electrică potrivită va face treaba mai bine și mai sigur la viteza pentru care ea a fost proiectată.

◊ Nu folosiți unealta electrică dacă întrerupătorul nu o pornește și nu o oprește. Orice unealtă electrică care nu poate fi controlată cu întrerupătorul este periculoasă și trebuie să fie reparată.

◊ Deconectați ștecherul de la sursa de alimentare și/sau scoateți acumulatorul, dacă este detașabil, de la unealta electrică înainte de a face orice reglare, a schimba piesele sau a depozita uneltele electrice. Astfel de măsuri preventive de siguranță reduc riscul pornirii ocazionale a uneltei electrice.

◊ Sa nu păstrați sculele electrice inactive la îndemâna copiilor. Și nu permiteți persoanelor care nu au experiența muncii cu uneltele electrice sau nu cunosc instrucțiuni de siguranța să opereze unealta electrică. Uneltele electrice sunt periculoase în mâinile utilizatorilor neinstruiți.

◊ Îndepliniți întreținerea tehnică a uneltelor și articolelor electrice. Verificați dacă este sau nu: strâmbarea sau blocarea pieselor mobile, deteriorarea pieselor și orice altă condiție care ar putea afecta funcționarea uneltei electrice. În cazul dacă există deteriorări, reparați unealta electrică, înainte de utilizare. Multe accidente au fost cauzate de unealta electrica care nu a fost întreținută în mod corespunzător.

◊ Păstrați uneltele de tăiat ascuțite și curate. Uneltele de tăiat întreținute în mod corespunzător, cu muchii ascuțite, sunt mai puțin expuse de blocare și sunt mai ușor de controlat.

◊ Utilizați unealta electrică, articolele și fixări pentru scule etc. în conformitate cu aceste instrucțiuni, ținând cont de condițiile de lucru și de sarcina care trebuie sa fie efectuată. Utilizarea uneltei electrice pentru operațiuni diferite de cele prevăzute poate duce la o situație periculoasă.

◊ Folosind unealta, nu purtați mănuși de lucru din stofă care se pot încurca. Încurcarea mănușilor de lucru din stofă în părțile mobile poate duce la vătămări corporale.

UTILIZAREA ȘI ÎNTREȚINEREA TEHNICĂ UNELTELOR CU BATERIE

◊ Reîncărcați unealta folosind numai încărcător original. Un încărcător care este potrivit pentru un tip de acumulator poate crea un risc de incendiu atunci când este utilizat cu un alt acumulator.

◊ Utilizați unelte electrice numai cu acumulatori speciali. Utilizarea oricăror alte baterii poate crea un risc de rănire și inflamare.

◊ Când acumulatorul nu este utilizat, țineți-l departe de alte obiecte metalice, cum ar fi agrafe, monede, chei, cuie, șuruburi sau alte obiecte metalice mici, care pot face o conexiune de la o borna la altă. Scurtcircuitul bornelor bateriei poate provoca arsuri sau inflamare.

◊ În condiții nepotrivite, din baterie poate curge lichidul; evitați contact cu lichidul acesta. Dacă contact a fost loc ocazional, clătiți cu apă. Dacă lichidul a intrat în contact cu ochii, solicitați ajutorul medical. Lichidul care a curs din baterie poate provoca iritații sau arsuri.

◊ Nu utilizați o baterie sau unealtă deteriorate sau modificate. Bateriile deteriorate sau modificate pot să aibă un comportament imprevizibil care poate duce la inflamare, explozie sau la un risc de rănire.

◊ Nu expuneți un acumulator sau unealtă la foc sau la temperaturi excesive. Expunerea la foc sau la temperaturi peste 130 °C poate provoca explozie.

◊ Urmați toate instrucțiunile de încărcare și nu încărcați acumulatorul sau unealta în afara intervalului de temperatură 10 - 50° C. Încărcarea necorespunzătoare sau la temperaturi în afara intervalului specificat poate deteriora bateria și crește riscul de inflamare.

SERVICE ȘI ÎNTREȚINERE

◊ Pentru îndeplinirea întreținerii tehnice a uneltei electrice Dvs. solicitați ajutor unui specialist calificat de reparații, folosind numai piese de schimb identice. Acest lucru va asigura utilizarea sigura a uneltei electrice.

◊ Nu reparați niciodată bateriile deteriorate. Întreținerea tehnică a acumulatorilor trebuie sa fie efectuată numai de producător sau de furnizorii de servicii și întreținerea autorizați.

◊ Urmați instrucțiunile pentru gresaj și schimbarea pieselor.

MĂSURI DE PRECAUȚIE PENTRU LUCRU CU FIERĂSTRĂU TIP SABIE FĂRĂ FIR

◊ Țineți unealta electrică de suprafețele de prindere izolate, atunci când efectuați o operațiune în care unelte de tăiat poate intra în contact cu cablurile electrice ascunse. Unealtă de tăiat care intră în contact cu un fir care se afla sub tensiune electrică poate face ca părțile metalice deschise ale uneltei electrice vor fi „sub tensiune electrică" și ar putea provoca o electrocutare a operatorului.

◊ Utilizați cleme sau un alt mod practic pentru a fixa și susține piesă turnată pe o platformă stabilă. Ținerea piesei turnate cu mâna sau apăsarea ei spre corp o lasă instabilă, ceea ce poate duce la pierderea controlului.

◊ Folosiți întotdeauna ochelari de protecție. Ochelarii obișnuiți de vedere sau de soare NU sunt ochelari de protecție.

◊ Înainte de a începe tăiere inspectați piesa turnată pentru eventuale cuie și scoateți-le.

◊ Nu tăiați piesele turnate de dimensiuni prea mare.

◊ Înainte de începe tăiere verificați dacă dincolo de piesa turnată este spațiu corespunzător, astfel încât lama să nu lovească podeaua, masă de lucru, etc.

◊ Țineți unealtă ferm.

◊ Înainte de a porni întrerupătorul asigurați-vă că lama nu intră în contact cu piesa turnată.

◊ Țineți mâinile departe de piesele mobile.

◊ Nu lăsați unealta pornita fără atenție. Utilizați unealta numai în mod manual.

◊ Înainte de a scoate lama din piesa turnată, opriți unealtă și așteptați când lama să se oprească complet.

◊ Nu atingeți lama sau piesa turnată imediat după terminarea procesului de munca; pot fi extrem de fierbinți și va pot arde pielea.

◊ Nu utilizați unealta în mod inutil la mersul în gol.

◊ Folosiți întotdeauna mască pentru protecție de praf / respirator corespunzătoare pentru materialul și sarcină cu care lucrați.

◊ Unele materiale conțin substanțe chimice care pot fi toxice. Aveți grijă pentru a preveni inhalarea prafului și contactul cu pielea. Urmați recomandările de siguranță ale furnizorului de materiale.

◊ Înainte de utilizare, asigurați-vă că înăuntru piesei cu care lucrați nu există niciun obiect, cum ar fi o țeavă pentru cablurile electrice, țeava de apă sau țeavă de gaz. În caz contrar, lama fierăstrăului le poate atinge, rezultând electrocutare, scurgeri electrice sau scurgeri de gaz.

◊ PĂSTRAȚI ACESTE INSTRUCȚIUNI.

⚠ **AVERTISMENT!**

Urmați toate recomandările și instrucțiuni de siguranță din manualul acesta de utilizare cu strictețe! Nerespectarea regulilor de siguranță menționate în acest manual de utilizare poate cauza vătămări corporale grave.

INSTRUCȚIUNI IMPORTANTE DE SIGURANȚĂ PENTRU BLOCUL ACUMULATOR

◊ Înainte de a utiliza blocul acumulator, citiți toate instrucțiunile și marcajele de avertizare de pe (1) încărcătorul, (2) acumulator și (3) dispozitivul care utilizează acumulator.

◊ Nu dezasamblați blocul acumulator.

◊ Dacă timpul de funcționare dispozitivului a devenit excesiv de

scurt, opriţi imediat dispozitivul. În cazul contrar există un risc de supraîncălzire, posibile arsuri şi chiar o explozie.

◊ Dacă electrolitul pătrunde în ochi, clătiţi-i cu apă curată şi solicitaţi imediat asistenţă medicală. Pentru că există riscul de pierderea vederii.

◊ Nu scurtcircuitaţi bornele blocului acumulator:

◊ Nu atingeţi bornele cu niciun material conductor

◊ Evitaţi depozitarea blocului acumulator într-un recipient cu alte obiecte metalice precum cuie, monede etc.

◊ Nu expuneţi blocul acumulator la apă sau ploaie.

◊ Nu depozitaţi unealta şi blocul acumulator în locuri unde temperatura poate depăşi 50 °C (122 °F).

◊ Nu incineraţi blocul acumulator chiar dacă este grav deteriorat sau este complet uzat. Blocul acumulator poate exploda într-un incendiu.

◊ Aveţi grijă să nu aruncaţii şi să nu loviţi acumulator.

◊ Nu utilizaţi acumulatorul deteriorat.

◊ Pentru acumulatorii litiu-ion care se afla în setul de livrare a produsului exista anumite cerinţe Legislaţiei privind mărfurile periculoase. Pentru transporturile comerciale, de exemplu, de către terţi, expeditori, trebuie respectate cerinţe speciale privind ambalajul şi etichetarea. Pentru pregătirea articolului care urmează să fie expediat, este necesară consultarea unui expert pentru materiale periculoase. Vă rugăm să respectaţi, de asemenea, reglementări naţionale existente, care poate fi şi mai detaliate.

◊ Lipiţi bornele acumulatorului deschise cu banda izolatoare şi împachetaţi acumulatorul în aşa fel încât să nu se poată mişca în ambalaj.

◊ Pentru reciclarea blocului acumulator, scoateţi-l din unealtă şi aduceţi-l într-un loc sigur destinat colectării şi reciclării acumulatoarelor. Urmaţi reglementările locale referitoare la reciclarea acumulatorilor.

◊ Utilizaţi acumulatori numai cu produsele specificate. Instalarea acumulatorilor pe dispozitivele nepotrivite poate duce la inflamare, încălzirea dispozitivului excesivă, explozie sau scurgere de electrolit.

◊ Dacă unealta nu este folosită o perioadă lungă de timp, acumulatorul trebuie sa fie scos din unealta.

⚠ **ATENŢIE!**

◊ Folosiţi numai acumulatori originali. Utilizarea acumulatorilor neoriginale sau acumulatorilor care au fost modificate poate duce la explozie acumulatorului, provocând incendii, vătămări corporale şi leziunile. De asemenea, va anula garanţia pentru unealtă şi încărcător.

◊ Înainte de orice reglare sau verificare funcţionalităţii uneltei asiguraţi-vă că unealta este oprită şi că blocul acumulator este scos din unealta.

◊ Pentru a scoate blocul acumulator, mutaţi îl din unealta în timp ce apăsaţi butonul de pe partea din faţă a blocului.

◊ Pentru a instala blocul acumulator, aliniaţi clinchetă de pe blocul acumulator cu canelura din carcasă şi introduceţi-l în poziţie. Introduceţi-l până la capăt până se blochează în poziţie cu o mică pocnitură. Dacă puteţi vedea indicatorul roşu în partea de sus a butonului, acesta nu este blocat complet. Dacă vedeţi indicatorul roşu în partea de sus a butonului, acesta nu este blocat complet.

INDICAŢIE CAPACITĂŢII RĂMASE A ACUMULATORULUI

Apăsaţi butonul de verificare de pe blocul acumulator pentru a afla capacitatea rămasă a acumulatorului. Indicatori se aprind pentru câteva secunde.

SETAREA VITEZEI

Viteza mare este potrivită pentru tăierea materialelor moi, cum ar fi lemnul. Viteza mică este potrivită pentru tăierea materialelor dure, cum ar fi metalul.

⚠ **AVIZ**

Utilizaţi întotdeauna pânza fierăstrăului tip sabie destinată tăierii materialului pe care urmează să-l tăiaţi. În special, atunci când tăiaţi ţevi din oţel inoxidabil sau din fontă, asiguraţi-vă că utilizaţi pânză care este destinată exclusiv pentru tăierea astfel tipuri de materiale.

⚠ **AVIZ**

În funcţie de materialele care trebuie sa fiu tăiate, tăierea la viteză mare poate scurta durata de viaţă a pânzei fierăstrăului tip sabie.

⚠ **ATENŢIE!**

Nu agăţaţi niciodată unealta în locuri ridicate sau potenţial instabile.

ASAMBLARE

⚠ **ATENŢIE!**

Înainte de a efectua orice lucru cu unealta, asiguraţi-vă că unealta este oprită şi că blocul acumulator este scos.

Instalarea sau scoaterea pânzei pentru fierăstrău tip sabie

⚠ **ATENŢIE!**

◊ Curăţaţi întotdeauna toate aşchiile sau chestiile străine care aderă la lamă şi în jurul clemei lamei. Nerespectarea acestui lucru poate cauza o strângere insuficientă a lamei ceea ce poate cauza leziuni grave.

◊ Pentru a instala pânza la fierăstrău tipul sabie, asiguraţi-vă întotdeauna că pârghia de prindere a pânzei (parte a manşonului de prindere a pânzei) este în poziţie eliberată pe capacul izolator înainte de a introduce pânză pentru fierăstrău tip sabie. Dacă pârghia de prindere a pânzei este în poziţie fixată, rotiţi pârghia de prindere a pânzei în direcţia săgeţii, astfel încât să poată fi blocată în poziţia eliberată.

◊ Introduceţi pânză fierăstrăului tip sabie în clema pânzei cât de departe poate ajunge. Manşonul de prindere a pânzei se roteşte şi fixează pânză fierăstrăului tip sabie. Asiguraţi-vă că pânza fierăstrăului tip sabie nu poate fi extrasă, chiar dacă încercaţi să o scoateţi.

⚠ **PRECAUŢII!**

◊ Dacă nu introduceţi pânză fierăstrăului tip sabie suficient de adânc, pânză fierăstrăului poate fi aruncată din fierăstrău în mod neaşteptat în timpul utilizării. Ceea ce poate provoca o situaţie extrem de periculoasă.

◊ Pentru a scoate pânză fierăstrăului de tip sabie, rotiţi complet pârghia de prindere a pânzei în direcţia săgeţii. Pânza fierăstrăului tip sabie este scoasă şi pârghia de cleme a pânzei se fixează în poziţia eliberată.

⚠ **ATENŢIE**

Nu tăiaţi piesa turnată cu pantoful departe de piesa turnată sau fără pantof. Procedând astfel, creşte forţa de reacţie care poate rupe pânză fierăstrăului tip sabie.

⚠ **NOTĂ**

◊ Dacă pârghia de prindere a lamei este poziţionată în interiorul uneltei, porniţi unealta doar o secundă pentru a elibera lama.

◊ Apăsaţi ferm pantoful pe piesa turnată. Nu permiteţi uneltei să sară. Aduceţi pânză fierăstrăului tip sabie în contact uşor cu piesa turnată. Mai întâi, faceţi o canelură pentru încercare folosind o viteză mai mică. Apoi utilizaţi o viteză mai mare pentru a continua tăierea.

◊ Nu utilizaţi niciodată benzină, solvent, spirt etc. Acest lucru poate rezulta decolorarea, deformarea sau crăpături.

PROTECŢIA MEDIULUI ÎNCONJURĂTOR

Pentru protejarea mediului înconjurător, unelte electrice, acumulatori, accesorii şi ambalaje ar trebui să fie predate pentru reciclare ecologică. Nu eliminaţi unelte electrice şi acumulatorii împreună cu gunoiul menajer!

Pentru protejarea mediului înconjurător, este necesar să eliminaţi baterie utilizată, mai ales, baterie cu litiu, în mod corespunzător. Pentru o eliminare corespunzătoare, descărcaţi baterie complet atunci când lucraţi cu dispozitivul, scoateţi-o, apoi înfăşuraţi bornele folosind o bandă izolantă pentru a evita scurtcircuitul. Nu se poate dezasambla baterie şi elimina părţile ei. Eliminaţi în locuri special destinate acestui lucru.

Numai pentru ţările UE:

Li-ion

În conformitate cu Directiva Europeană 2012/19/EU, despre dispozitivele electrice şi electronice utilizate şi legislaţie naţională în vigoare, precum şi în conformitate cu Directiva Europeană 2006/66/EC, baterii şi dispozitivele electronice utilizate sau care au ajuns la sfârşitul ciclului lor de viaţă sunt supuşi colectării pentru reciclarea ecologică.

Dacă sunt eliminate în mod necorespunzător, dispozitivele electrice şi electronice pot avea un efect dăunător asupra mediu înconjurător şi sănătatea umană datorită prezenţei posibile a substanţelor periculoase în ele.

TRANSPORTARE

Acumulatori litiu-ion sunt supuse cerințelor pentru transportarea mărfurilor periculoase. Bateriile pot fi transportate de utilizator prin transport rutier fără de a fi nevoie de respectarea unor reglementări suplimentare. Atunci când se transportă cu implicarea terților (de exemplu: prin avion sau expeditor de transport), trebuie să fie respectate cerințe speciale pentru ambalare și marcare. În acest caz, la pregătirea mărfii pentru trimitere, este necesară participarea unui expert de mărfuri periculoase.

Trimiteți bateria doar cu carcasa intactă. Închideți bornele deschise și împachetați bateria astfel încât să nu se miște în interiorul ambalajului. Vă rugăm să respectați posibile cerințe naționale suplimentare.

HU|MAGYAR
AKKUMULÁTOROS SZABLYAFŰRÉSZ PSS36 HASZNÁLATI ÚTMUTATÓ

Műszaki adatok

Modell	PSS36
Akkumulátor (V/Ah)	20/4
Üresjárati fordulatszám (min^{-1})	0-3000
Fűrészlöket (mm)	15
Maximális vágási mélység (mm)	65
Maximális vágási kapacitás (mm): Fa Acél	 65 8
Hangteljesítmény szint (dB(A)) Hangnyomásszint (dB(A)) Hiba K (dB(A))	L_{pA}=78 L_{wA}=80 K=±3
Vibráció (m/s^2) Hiba K (m/s^2)	8 K=±1,5

Az alkatrészek leírása (*Kép 1)

1. Tápkapcsoló
2. Biztosíték
3. Penge bilincs
4. Tartókonzol
5. Fűrészlap

⚠ **FIGYELMEZTETÉS!**

Az elektromos berendezést vagy az akkumulátort ne dobja ki a háztartási hulladékokkal együtt! Az elektromos és elektronikus berendezések, elemek és akkumulátorok hulladékairól szóló európai irányelveknek, valamint elhasznált elemek és akkumulátorok használatára vonatkozó nemzeti törvényeknek megfelelően az elektromos berendezéseket, elemeket és akkumulátorcsomagokat, amelyek az élettartamuk végét elérték, külön kell összegyűjteni és visszaküldeni egy környezetbarát hulladék-újrahasznosító üzembe.

RENDELTETÉSSZERŰ HASZNÁLAT

Ezt a szerszámot fa, műanyag és fém, tekercses anyagok fűrészelésére tervezték.

ÁLTALÁNOS BIZTONSÁGI ELŐÍRÁSOK AZ ELEKTROMOS SZERSZÁMOKKAL VÉGZETT MUNKA SORÁN

◊ Olvassa el az elektromos szerszámhoz mellékelt összes figyelmeztetést, használati útmutatót, ábrát és biztonsági adatlapot. Az alábbi utasítások be nem tartása áramütéshez, tüzhez és/vagy komoly sérülésekhez vezethet.

◊ Az összes figyelmeztetést és utasítást őrizze meg későbbi használatra.

◊ A figyelmeztetésekben szereplő „elektromos szerszám" fogalom az Ön hálózati (vezetékes) elektromos szerszámára vagy akkumulátoros (vezeték nélküli) elektromos szerszámára vonatkozik

Munkahelyi biztonság

◊ Ügyeljen arra, hogy a munkahelye tiszta és jól megvilágított legyen. A rendetlenség és a megvilágítatlan munkaterület baleseteket okozhat.

◊ Ne használja az elektromos szerszámot robbanásveszélyes környezetben, például gyúlékony folyadékok, gázok vagy por jelenlétében. Az elektromos szerszámok szikrákat keltenek, amelyek a port vagy a gőzöket meggyújthatják.

◊ Az elektromos szerszám működtetése közben tartsa távol a gyermekeket és a kívülállókat. A figyelemelterelés az irányítás elvesztéséhez vezethet.

Elektromos biztonság

◊ Az elektromos szerszám dugóinak meg kell felelniük a dugaszolóaljzatnak. Soha ne módosítsa a dugót. Ne használjon semmilyen adapterdugókat a földelt elektromos szerszámokkal. A nem módosított dugók és a megfelelő dugaszolóaljzatok csökkentik az áramütés kockázatát.

◊ Kerülje el a földelt felületek, mint például csövek, radiátorok, kályhák és hűtőszekrények megérintését. Ha az Ön teste le van földelve, az áramütés kockázata erősen megnövekszik.

◊ Tartsa távol az elektromos szerszámokat az esőtől vagy nedvességtől. Ha víz behatol egy elektromos szerszámba, ez megnöveli az áramütés kockázatát.

◊ Soha ne használja a tápkábelt az elektromos szerszám hordozására, húzására, a szerszám vagy a töltő kikapcsolására. Tartsa távol a tápkábelt hőforrásoktól, olajtól, éles élektől és mozgó gépalkatrészektől. Sérült vagy összegabalyodott kábelek megnövelhetik az áramütés kockázatát.

◊ Ha az elektromos szerszám nedves helyen történő használata elkerülhetetlen, használjon a védelmi megszakító eszközzel (GFCI) védett áramforrást. A GFCI használata csökkenti az áramütés kockázatát.

Személyi biztonság

◊ Legyen figyelmes, munka közben mindig ügyeljen arra, amit csinál és meggondoltan dolgozzon az elektromos szerszámmal. Ne használja az elektromos szerszámot, ha fáradt, illetve kábítószerek, alkohol vagy orvosságok hatása alatt áll. Egy pillanatnyi figyelmetlenség az elektromos szerszám használata közben súlyos személyi sérülésekhez vezethet.

◊ Viseljen személyi védőfelszerelést. Mindig viseljen védőszemüveget. A megfelelő körülmények esetén felhasznált védőfelszerelés, olyan, mint a porvédő álarc, csúszásbiztos védőcipő, védősisak vagy fülvédő, csökkenti a személyi sérülések kockázatát.

◊ Kerülje el a véletlen indítást. A szerszám hálózathoz és/vagy akkumulátorcsomaghoz való csatlakoztatása, felemelése vagy hordozása előtt győződjön meg arról, hogy a kapcsoló kikapcsolt állásban van. Az elektromos szerszámok hordozása oly módon, hogy közben az ujja a kapcsolón van, vagy az elektromos szerszámok működtetése bekapcsolt kapcsolóval balesetekhez vezethet.

◊ Az elektromos szerszám bekapcsolása előtt távolítsa el beállító vagy szerelő kulcsot. Az elektromos szerszám forgó részén hagyott beállító vagy szerelő kulcs személyi sérüléshez vezethet.

◊ Ne essen túlzásba. Mindig stabilan álljon a lábán és tartsa meg az egyensúlyát. Ez lehetővé teszi azt, hogy váratlan helyzetekben jobban tudja kontrollálni az elektromos szerszámot.

◊ Viseljen megfelelő ruhát. Ne viseljen bő ruhát vagy ékszereket. Tartsa távol a haját és a ruháját a mozgó részektől. Bő ruha, ékszerek vagy hosszú haj beakadhat a mozgó részekbe.

◊ Ha a porleválasztó csatlakoztatására szolgáló eszközöket biztosítanak, győződjön meg arról, hogy azokat megfelelően csatlakoztatták és használják. A porgyűjtő használata csökkentheti a porral kapcsolatos veszélyt.

◊ Ne engedje, hogy a gyakori szerszámhasználat során szerzett tapasztalatok lehetővé tegyék, hogy lazítson és figyelmen kívül hagyja a szerszámbiztonság elveit. Egy óvatlan cselekedet a másodperc törtrésze alatt súlyos sérüléshez vezethet.

◊ Az elektromos szerszám működtetése közben mindig viseljen védőszemüveget, hogy megóvja a szemét a sérülésektől.

◊ A munkáltató kötelessége, hogy szerszámkezelők és közvetlen munkaterületen tartózkodó személyek részére megfelelő védőfelszerelés használatát biztosítson.

AZ ELEKTROMOS SZERSZÁM HASZNÁLATA ÉS KEZELÉSE

◊ Ne alkalmazzon erőt az elektromos szerszámhoz. Használja az alkalmazási területnek megfelelő elektromos szerszámot.

◊ A helyesen kiválasztott elektromos szerszám jobban és biztonságosabban végzi el a munkát abban a tempóban, amelyre tervezték.

◊ Ne használjon olyan elektromos szerszámot, ha be-/kikapcsolója nem kapcsolja be és nem kapcsolja ki. Minden elektromos szerszám, amely a be-/kikapcsolójával nem vezérelhető, veszélyes, és meg kell javítani.

◊ Mielőtt bármilyen beállítást végezne, tartozékokat cserélne vagy tárolná a szerszámot, húzza ki a csatlakozó dugót a tápegységből és/vagy vegye ki az akkumulátorcsomagot az elektromos szerszámból, ha le van választva. Ezek az elővigyázatossági intézkedések csökkentik az elektromos szerszám véletlen beindításának kockázatát.

◊ A használaton kívüli elektromos szerszámokat olyan helyen tárolja, ahol azokhoz gyerekek nem férhetnek hozzá, és ne hagyja, hogy olyan személyek használják az elektromos szerszámot, akik nem ismerik a szerszámot vagy nem olvasták el ezeket az utasításokat. Az elektromos szerszámok veszélyesek, ha azokat gyakorlatlan személyek használják.

◊ Gondoskodjon az elektromos szerszámokról és tartozékokról. Ellenőrizze a szerszámon a mozgó alkatrészek eltolódását vagy beakadását, az alkatrészek törését és minden más olyan körülményt, amely befolyásolhatja az elektromos szerszám működését. Ha az elektromos szerszám megsérült, használat előtt javíttassa meg. Sok balesetnek a nem megfelelően karbantartott elektromos szerszám az oka.

◊ Tartsa tisztán és élesen a vágó szerszámokat. A vágóélekkel rendelkező helyesen karbantartott vágó szerszámok ritkábban ékelődnek be, és azokat könnyebben lehet kontrollálni.

◊ Használja az elektromos szerszámot, tartozékokat, betétszerszámokat stb. a jelen utasítások figyelembevételével, vegye figyelembe a munkafeltételeket és a kivitelezendő munka sajátosságait is. Az elektromos szerszám eredeti rendeltetésétől eltérő műveletek elvégzésére való használata veszélyes helyzetekhez vezethet.

◊ A szerszám használata közben ne viseljen szövet munkakesztyűt, mert összegabalyodhat. A szövetkesztyű mozgó alkatrészekbe gabalyodása sérülésekhez vezethet.

AZ AKKUMULÁTOROS SZERSZÁM HASZNÁLATA ÉS KEZELÉSE

◊ Csak az eredeti töltővel töltse fel. Egy bizonyos típusú akkumulátorcsomaghoz alkalmas töltő tűzveszélyes lehet, ha egy másik akkumulátorcsomaggal használja.

◊ Használja az elektromos szerszámokat csak speciálisan kialakított akkumulátorcsomaggal. Bármilyen más akkumulátorcsomagok használata sérüléS- és tűzveszélyt okozhat.

◊ Ha az akkumulátort nem használja, tartsa távol más fémtárgyaktól, például gemkapcsoktól, érmektől, kulcsoktól, szögektől, csavaroktól vagy más apró fémtárgyaktól, amelyek az akkumulátor érintkezőit összeköthetik. Az akkumulátor érintkezőinek rövidre zárása égési sérüléseket vagy tüzet okozhat.

◊ Nem megfelelő körülmények között folyadék szivároghat ki az akkumulátorból; kerülje a vele való érintkezést. Ha véletlenül érintkezésbe kerül, öblítse le vízzel. Ha a folyadék a szemébe kerül, forduljon további orvosi segítségért. Az akkumulátorból szivárgó folyadék irritációt vagy égési sérüléseket okozhat.

◊ Ne használjon sérült vagy módosított akkumulátort vagy szerszámot. A sérült vagy módosított akkumulátorok kiszámíthatatlanul viselkedhetnek, és tüzet, robbanást vagy sérülésveszélyt okozhatnak.

◊ Ne tegye ki az akkumulátort vagy a szerszámot tűz vagy túlzott hőmérséklet hatásának. Tűznek vagy 130 °C feletti hőmérsékletnek való kitettség robbanást okozhat.

◊ Kövesse az összes töltési utasítást, és ne töltse az akkumulátort vagy a szerszámot a 10-50 °C-os hőmérséklet-tartományon kívül. A helytelen töltés vagy a megadott tartományon kívüli hőmérsékleten történő töltés károsíthatja az akkumulátort, és növelheti a tűzveszélyt.

KARBANTARTÁS

◊ Az elektromos szerszámának karbantartását szakképzett szerelővel végeztesse el, kizárólag az eredetivel azonos cserealkatrészek felhasználásával. Ez biztosítja az elektromos szerszám biztonságát.

◊ Soha ne javítsa meg a sérült akkumulátorok csomagokat. Az akkumulátorcsomagok karbantartását csak a gyártó vagy a felhatalmazott szervizszolgáltató végezheti.

◊ Kövesse a kenésre és a tartozékok cseréjére vonatkozó utasításokat.

BIZTONSÁGI ÓVINTÉZKEDÉSEK AZ AKKUMULÁTOROS SZABLYAFŰRÉSZHEZ

◊ Tartsa az elektromos szerszámot a szigetelt markolatfelületeknél fogva, amikor olyan műveleteket végez, ahol a vágószerszám rejtett vezetékekkel érintkezhet. A vágószerszám „feszültség alatt álló" vezetékkel való érintkezése az elektromos szerszám szabadon lévő fémrészeit „feszültség alá" helyezheti, és áramütést okozhat a kezelőnek.

◊ Használjon szorítókat vagy más praktikus módszert a munkadarab stabil platformra történő rögzítéséhez és megtartásához. Ha a munkadarabot kézzel vagy a testéhez szorítva fogja meg, az instabil helyzet, és az irányítás elvesztéséhez vezethet.

◊ Mindig használjon védőszemüveget. A közönséges szemüveg vagy napszemüveg NEM MINŐSÜL védőszemüvegnek.

◊ Kerülje a szögek vágását. Vizsgálja. meg a munkadarabot, hogy nincsenek-e benne szögek, és távolítsa el azokat a munka megkezdése előtt.

◊ Ne vágjon túl nagy méretű munkadarabokat.

◊ Vágás előtt ellenőrizze, hogy elegendő hely van-e szabadon a munkadarab mögött, hogy a penge ne kapjon bele a padlóba, a munkapadba stb.

◊ Tartsa határozottan a szerszámot.

◊ A kapcsoló bekapcsolása előtt ellenőrizze, hogy a penge nem érintkezik-e a munkadarabbal.

◊ Tartsa távol a kezét a mozgó részektől.

◊ Ne hagyja bekapcsolva a szerszámot. Csak kézi üzemmódban működtesse a szerszámot.

◊ Mindig kapcsolja ki a szerszámot és várja meg, amíg a penge teljesen megáll, mielőtt húzná el a pengét a munkadarabtól.

◊ Ne érintse meg a pengét vagy a munkadarabot közvetlenül a működtetés után; rendkívül forróak lehetnek és megégethetik a bőrét.

◊ Ne működtesse a szerszámot üresjáratban, terhelés nélkül.

◊ Mindig olyan porma szkot / légzőkészüléket használjon, amely megfelel az anyagnak és annak a munkának, amelyet végez.

◊ Egyes anyagok olyan vegyi anyagokat tartalmaznak, amelyek veszélyesek lehetnek. Ügyeljen arra, hogy elkerülje a por belélegzését és a bőrrel való érintkezést. Vegye figyelembe az anyagszállító biztonsági előírásokat.

◊ Munkavégzés előtt győződjön meg arról, hogy a munkadarabban nincsenek rejtett tárgyak, például elektromos cső, vízcső vagy gázcső. Ellenkező esetben a fűrészlap hozzáérhet, ami áramütést, vízszivárgást vagy gázszivárgást okozhat.

◊ ŐRIZZE MEG EZEKET AZ UTASÍTÁSOKAT.

⚠ **FIGYELMEZTETÉS!**

NE hagyja, hogy a kényelem vagy a termékkel való (többszöri használatból származó) ismeretség helyettesítse a termékre vonatkozó biztonsági szabályok szigorú betartását. A HIBA vagy a jelen használati útmutatóban szereplő biztonsági szabályok be nem tartása súlyos személyi sérülést okozhat.

FONTOS BIZTONSÁGI UTASÍTÁSOK AZ ELEMTARTÁLYHOZ

◊ Az akkumulátorcsomag használata előtt olvassa el a (1) töltőn, (2) akkumulátoron és (3) az akkumulátort használó terméken található összes utasítást és figyelmeztető címkét.

◊ Ne szerelje szét az akkumulátorcsomagot.

◊ Ha a működési idő túlságosan lerövidül, azonnal hagyja abba a munkát. Ez túlmelegedéshez, égési sérülésekhez és akár robbanáshoz is vezethet.

◊ Ne tárolja szerszámot és az akkumulátorcsomagot olyan helyen, ahol a hőmérséklet elérheti vagy túllépheti az 50 °C (122°F) –ot.

◊ Ne égesse el az akkumulátort, még akkor sem, ha az súlyosan sérült vagy teljesen elhasználódott. Az akkumulátorcsomag tűzben felrobbanhat.

◊ Ügyeljen arra, hogy ne ejtse le az akkumulátort, és ne üsse el.

◊ Ne használjon sérült akkumulátort.

◊ A mellékelt lítium-ion akkumulátorokra a Veszélyes árukra vonatkozó előírások vonatkoznak. Kereskedelmi szállítás esetén, pl. harmadik felek, szállítmányozók által végzett szállítás során különleges csomagolási és címkézési követelményeket kell betartani. A tárgy szállításra való előkészítéséhez a veszélyes anyagokkal foglalkozó szakember tanácsadása szükséges. Kérjük, vegye figyelembe az esetlegesen részletesebb nemzeti előírásokat is. Ragassza le a

szabadon lévő érintkezőket ragasztószalaggal vagy maszkkal, és csomagolja be az akkumulátort úgy, hogy az ne tudjon mozogni a csomagolásában.

◊ Ha a használt akkumulátorcsomagot eldobja, távolítsa el a szerszámból, és biztonságos helyen ártalmatlanítsa. Tartsa be az akkumulátorcsomagok ártalmatlanítására vonatkozó helyi előírásokat.

◊ Az akkumulátorcsomagokat csak a megadott termékekkel használja. Az akkumulátorcsomagoknak a követelményeknek nem megfelelő termékekbe történő beszerelése tüzet, túlmelegedést, robbanást vagy elektrolitszivárgást okozhat.

◊ Ha a szerszámot hosszabb ideig nem használja, az akkumulátort el kell távolítani a szerszámból.

⚠ **FIGYELEM!**

◊ Csak eredeti akkumulátorcsomagokat használjon. Nem eredeti vagy módosított akkumulátorcsomagok használata az akkumulátorcsomag felrobbanását okozhatja, ami tüzet, sérülést vagy kárt okozhat. Ezzel a szerszámra és a töltőre vonatkozó garancia is érvényét veszti.

◊ A szerszám beállítása vagy működésének ellenőrzése előtt mindig győződjön meg arról, hogy a szerszám ki van kapcsolva, és hogy eltávolította az akkumulátorcsomagot.

◊ Az akkumulátorcsomag felszereléséhez igazítsa az akkumulátorcsomag fülét a házban lévő horonyhoz, és nyomja a helyére. Nyomja be ütközésig, amíg enyhe kattanással be nem rögzül a helyére.

AZ AKKUMULÁTOR FENNMARADÓ KAPACITÁSÁNAK KIJELZÉSE

Nyomja meg az akkumulátorcsomag tesztgombját, hogy ellenőrizze az akkumulátor fennmaradó kapacitását. A kijelzők néhány másodpercig világítanak.

SEBESSÉG KIVÁLASZTÁSA

A nagy sebesség puha anyagok, például fa vágásának megfelel. Az alacsony sebesség kemény anyagok, például fém vágásának megfelel.

⚠ **MEGJEGYZÉS**

Mindig a vágni kívánt anyag vágására szánt kölcsönös fűrészlapot használja. Különösen rozsdamentes acél vagy öntöttvas csövek vágásakor ügyeljen arra, hogy kizárólag ilyen anyagok vágására tervezett fűrészlapot használjon.

⚠ **MEGJEGYZÉS**

A vágandó anyagoktól függően a nagy sebességű vágás lerövidítheti a reciprok fűrészlap élettartamát.

⚠ **FIGYELEM!**

◊ A szerszám felakasztásakor állítsa a reteszelő/sebességváltó kart reteszelt helyzetbe a kapcsoló kioldójának reteszeléséhez. (Lásd a "Kapcsolóműködés" című részt)

◊ Soha ne akassza a szerszámot magas vagy potenciálisan instabil helyre.

ÖSSZESZERELÉS

⚠ **FIGYELEM!**

Mindig győződjön meg arról, hogy a szerszám be van kapcsolva, és az akkumulátorkazetta ki van véve, mielőtt bármilyen munkát végez a szerszámon.

A dugófűrészlap beszerelése vagy eltávolítása

⚠ **FIGYELEM!**

◊ Mindig tisztítsa ki a pengére és a pengekapocs környékére tapadt forgácsokat és idegen anyagokat. Ennek elmulasztása a penge elégtelen meghúzását okozhatja, ami súlyos sérülést okozhat.

◊ A viszgafűrészlap felszereléséhez mindig győződjön meg arról, hogy a viszgafűrészlap behelyezése előtt a laprögzítő kar (a laprögzítő hüvely része) a szigetelőburkolaton kioldott helyzetben van. Ha a laprögzítő kar fixed helyzetben van, forgassa el a laprögzítő kart a nyíl irányába, hogy az a feloldott helyzetben rögzíthető legyen.

◊ Helyezze be a fűrészlapot a laprögzítőbe, ameddig csak lehet. A laprögzítő hüvely elfordul és fizgeti a fűrészlapot. Győződjön meg róla, hogy a fűrészlapot nem lehet kihúzni, hiába próbálja kihúzni.

⚠ **FIGYELEM!**

◊ Ha a fűrészlapot nem helyezi be elég mélyre, a fűrészlap működés közben váratlanul kidobódhat. Ez rendkívül veszélyes lehet.

◊ A dugófűrészlap eltávolításához forgassa el teljesen a laprögzítő kart a nyíl irányába. A fűrészlap eltávolításra kerül, és a fűrészlaprögzítő kar a kioldott állásba figyeszkedik.

⚠ **FIGYELEM!**

A kapcsolási művelet során tartsa távol a kezét és a kezét a kartól. Ennek elmulasztása személyi sérüléseket okozhat.

⚠ **MEGJEGYZÉS**

◊ Ha a pengeszorító kar a szerszám belsejében van, kapcsolja be a szerszámot egy pillanatra, hogy a penge kiengedjen.

◊ Nyomja a pengét erősen a munkadarabhoz. Ne hagyja, hogy a szerszám pattogjon. Hozza a reciprok fűrészlapot enyhe érintkezésbe a munkadarabbal. Először lassabb sebességgel készítsen egy próbavájatot. Ezután gyorsabb sebességgel folytassa a vágást.

◊ Ne vágja a munkadarabot a cipővel a munkadarabtól távol vagy a cipő nélkül. Ha így tesz, megnő a reakcióerő, ami eltörheti a reciprok fűrészlapot.

◊ Soha ne használjon benzint, benzint, hígítót, alkoholt vagy hasonlót. Elszíneződés, deformáció vagy repedések keletkezhetnek.

KÖRNYEZETVÉDELEM

Pentru protejarea mediului înconjurător, unelte electrice, acumulatori, accesorii și ambalaje ar trebui să fie predate pentru reciclare ecologică. Nu eliminați unelte electrice și acumulatorii împreună cu gunoiul menajer!

Pentru protejarea mediului înconjurător, este necesar să eliminați baterie utilizată, mai ales, baterie cu litiu, în mod corespunzător. Pentru o eliminare corespunzătoare, descărcați baterie complet atunci când lucrați cu dispozitivul, scoateți-o, apoi înfășurați bornele folosind o bandă izolantă pentru a evita scurtcircuitul. Nu se poate dezasambla baterie și elimina părțile ei. Eliminați în locuri special destinate acestui lucru.

Numai pentru țările UE:

Li-ion

În conformitate cu Directiva Europeană 2012/19/EU, despre dispozitivele electrice și electronice utilizate și legislație națională în vigoare, precum și în conformitate cu Directiva Europeană 2006/66/EC, baterii și dispozitivele electronice utilizate sau care au ajuns la sfârșitul ciclului lor de viață sunt supuși colectării pentru reciclarea ecologică.

Dacă sunt eliminate în mod necorespunzător, dispozitivele electrice și electronice pot avea un efect dăunător asupra mediu înconjurător și sănătatea umană datorită prezenței posibile a substanțelor periculoase în ele.

SZÁLLÍTÁS

A lítium-ion akkumulátorokra a veszélyes áruk szállítására vonatkozó követelmények vonatkoznak. Az akkumulátorcsomagokat a felhasználó maga is szállíthatja közúti szállítással anélkül, hogy kiegészítő előírásokat kellene betartania. Harmadik fél bevonásával történő szállításkor (pl.: repülővel vagy szállítmányozóval) a csomagolásra és a jelölésre vonatkozó speciális előírásokat kell betartani. Ebben az esetben a rakomány szállításra való előkészítéséhez veszélyes árukkal foglalkozó szakértőt kell bevonni.

Az akkumulátort csak sértetlen burkolattal szállítsa. Zárja le a nyitott érintkezőket, és csomagolja be az akkumulátort úgy, hogy az ne mozduljon el a csomagolásban. Kérjük, tartsa be az esetleges kiegészítő nemzeti előírásokat is.

RU | РУССКИЙ

АККУМУЛЯТОРНАЯ САБЕЛЬНАЯ ПИЛА PSS36 ИНСТРУКЦИЯ

Технические характеристики

Модель	PSS36
Аккумулятор (В/Ач)	20/4
Обороты холостого хода (об/мин)	0-3000
Ход пилы (мм)	15
Максимальная глубина резания (мм)	65
Макс. режущая способность (мм): Древесина Сталь	 65 8
Уровень звукового давления (дБ(А)) Уровень звуковой мощности (дБ(А)) Погрешность K (dB(A))	L_{pA}=78 L_{wA}=80 K=±3
Вибрация (м/с²) Погрешность K (м/с²)	8 K=±1,5

Описание частей рисунок (*Рис. 1)

1. Выключатель питания
2. Кнопка блокировки
3. Держатель полотна
4. Упор
5. Пильное полотно

⚠ **ПРЕДУПРЕЖДЕНИЕ!**

Не выбрасывайте электрическое оборудование или аккумулятор вместе с бытовыми отходами! В соответствии с Европейскими директивами по утилизации электрического и электронного оборудования, батарей и аккумуляторов, а также отработанным батареям и аккумуляторам, и их применению в соответствии с национальными законами, электрическое оборудование, батареи и батарейные блоки, срок службы которых истек, должны собираться отдельно и возвращаться на предприятие по переработке отходов, не наносящее вреда окружающей среде.

ИСПОЛЬЗОВАНИЕ ПО НАЗНАЧЕНИЮ

Инструмент предназначен для пиления дерева, пластика и металлов, рулонных материалов.

ОБЩИЕ ПРАВИЛА ТЕХНИКИ БЕЗОПАСНОСТИ ПРИ РАБОТЕ С ЭЛЕКТРОИНСТРУМЕНТОМ

◊ Прочтите все предупреждения, инструкции, иллюстрации и спецификации по технике безопасности, прилагаемые к этому электроинструменту. Несоблюдение приведенных ниже инструкций может привести к поражению электрическим током, возгоранию и / или серьезным травмам.

◊ Сохраните все предупреждения и инструкции для использования в будущем.

◊ Термин «электроинструмент» в предупреждениях относится к вашему сетевому (проводному) электроинструменту или аккумуляторному (беспроводному) электроинструменту.

Безопасность на рабочем месте

◊ Следите за тем, чтобы рабочая зона была чистой и хорошо освещенной. Загроможденные или темные места могут стать причиной несчастных случаев.

◊ Не работайте с электроинструментом во взрывоопасной атмосфере, например, в присутствии легковоспламеняющихся жидкостей, газов или пыли. Электроинструменты создают искры, которые могут воспламенить пыль или пары.

◊ Не подпускайте детей и посторонних лиц при работе с электроинструментом. Отвлечение внимания может привести к потере контроля.

Электробезопасность

◊ Вилки электроинструмента должны соответствовать розетке. Ни в коем случае не модифицируйте вилку. Не используйте переходные вилки с заземленными электроинструментами. Не модифицированные вилки и подходящие розетки снизят риск поражения электрическим током.

◊ Избегайте контакта тела с заземленными поверхностями, такими как трубы, радиаторы, плиты и холодильники. Если ваше тело заземлено, существует повышенный риск поражения электрическим током.

◊ Не подвергайте электроинструменты воздействию дождя или влаги. Попадание воды в электроинструмент увеличивает риск поражения электрическим током.

◊ Не злоупотребляйте шнуром. Никогда не используйте шнур для переноски, тяги или отключения электроинструмента или зарядного устройства. Держите шнур вдали от источников тепла, масла, острых краев или движущихся частей. Поврежденные или запутавшиеся шнуры увеличивают риск поражения электрическим током.

◊ При работе с электроинструментом или зарядным устройством на открытом воздухе используйте удлинитель, подходящий для использования на открытом воздухе. Использование кабеля, подходящего для использования на открытом воздухе, снижает риск поражения электрическим током.

◊ Если использование электроинструмента во влажном помещении неизбежно, используйте источник питания, защищенный устройством защитного отключения (УЗО). Использование УЗО снижает риск поражения электрическим током.

Личная безопасность

◊ Будьте бдительны, следите за своими действиями и руководствуйтесь здравым смыслом при работе с электроинструментом. Не пользуйтесь электроинструментом, если вы устали или находитесь под действием наркотиков, алкоголя или лекарств. Момент невнимательности при работе с электроинструментом может привести к серьезным травмам.

◊ Используйте средства индивидуальной защиты. Всегда надевайте защитные очки. Защитное снаряжение, такое как респиратор, нескользящая защитная обувь, каска или средства защиты органов слуха, используемые в соответствующих условиях, уменьшат количество травм.

◊ Предотвратите непреднамеренный запуск. Перед подключением к источнику питания и / или аккумуляторной батарее, поднятием или переноской инструмента убедитесь, что переключатель находится в выключенном положении. Переноска электроинструмента с пальцем на включателе или включение электроинструмента с включенным переключателем может привести к несчастным случаям.

◊ Перед включением электроинструмента извлеките регулировочный ключ или гаечный ключ. Гаечный ключ или ключ, оставленный на вращающейся части электроинструмента, может привести к травме.

◊ Не переусердствуйте. Всегда стойте на ногах и сохраняйте равновесие. Это позволяет лучше контролировать электроинструмент в непредвиденных ситуациях.

◊ Одевайтесь правильно. Не носите свободную одежду или украшения. Держите волосы и одежду подальше от движущихся частей. Свободная одежда, украшения или длинные волосы могут попасть в движущиеся части.

◊ Если для подключения пылеуловителя предусмотрены устройства, убедитесь, что они подключены и используются надлежащим образом. Использование пылесборника может снизить опасность, связанную с пылью.

◊ Не позволяйте опыту, полученному в результате частого использования инструментов, позволять вам расслабляться и игнорировать принципы безопасности инструмента. Неосторожное действие может привести к серьезной травме за доли секунды.

◊ Всегда надевайте защитные очки, чтобы защитить глаза от травм при работе с электроинструментом.

◊ Обязанностью работодателя является обеспечение использования соответствующих средств защиты операторами инструмента и другими лицами в непосредственной рабочей зоне.

ИСПОЛЬЗОВАНИЕ И УХОД ЗА ИНСТРУМЕНТОМ

◊ Не применяйте силу к электроинструменту. Используйте подходящий электроинструмент для вашей области применения. Правильный электроинструмент будет выполнять работу лучше и безопаснее с той скоростью, для которой он был разработан.

◊ Не используйте электроинструмент, если переключатель не включает и не выключает его. Любой электроинструмент, которым нельзя управлять с помощью переключателя, опасен и подлежит ремонту.

◊ Отключите вилку от источника питания и / или снимите аккумуляторную батарею, если она отсоединена, от электроинструмента перед выполнением любых регулировок, сменой принадлежностей или хранением электроинструмента. Такие превентивные меры безопасности снижают риск случайного запуска электроинструмента.

◊ Храните неиспользуемые электроинструменты в недоступном для детей месте и не позволяйте лицам, не знакомым с электроинструментом или данными инструкциями, работать с электроинструментом. Электроинструменты опасны в руках неподготовленных пользователей.

◊ Ухаживайте за электроинструментами и принадлежностями. Проверьте, нет ли перекоса или заедания движущихся частей, поломки частей и любых других условий, которые могут повлиять на работу электроинструмента. В случае повреждения отремонтируйте электроинструмент перед использованием. Многие несчастные случаи вызваны плохо обслуживаемым электроинструментом.

◊ Держите режущие инструменты острыми и чистыми. Правильно обслуживаемые режущие инструменты с острыми режущими кромками менее подвержены заеданию и их легче контролировать.

◊ Используйте электроинструмент, принадлежности, насадки для инструментов и т. д. в соответствии с данными инструкциями, принимая во внимание условия работы и выполняемую работу. Использование электроинструмента для операций, отличных от предполагаемых, может привести к опасной ситуации.

◊ При использовании инструмента не надевайте тканевые рабочие перчатки, так как они могут запутаться. Запутывание тканевых рабочих перчаток в движущихся частях может привести к травмам.

ИСПОЛЬЗОВАНИЕ И УХОД ЗА АККУМУЛЯТОРНЫМ ИНСТРУМЕНТОМ

◊ Заряжайте только оригинальным зарядным устройством. Зарядное устройство, подходящее для одного типа аккумуляторной батареи, может создать риск возгорания при использовании с другим аккумуляторным блоком.

◊ Используйте электроинструменты только со специально предназначенными аккумуляторными батареями. Использование любых других батарейных блоков может создать риск травмы и возгорания.

◊ Когда аккумуляторная батарея не используется, держите ее подальше от других металлических предметов, таких как канцелярские скрепки, монеты, ключи, гвозди, шурупы или другие мелкие металлические предметы, которые могут соединить один контакт с другим. Замыкание клемм аккумулятора вместе может вызвать ожоги или возгорание.

◊ При неправильных условиях из аккумулятора может вытечь жидкость; избегайте контакта с ней. Если контакт произошел случайно, промойте водой. Если жидкость попала в глаза, дополнительно обратитесь за медицинской помощью. Вытекающая из аккумулятора жидкость может вызвать раздражение или ожоги.

◊ Не используйте аккумулятор или инструмент, который поврежден или модифицирован. Поврежденные или модифицированные батареи могут вести себя непредсказуемо, что приведет к возгоранию, взрыву или риску получения травмы.

◊ Не подвергайте аккумуляторную батарею или инструмент воздействию огня или чрезмерных температур. Воздействие огня или температуры выше 130 ° C может вызвать взрыв.

◊ Следуйте всем инструкциям по зарядке и не заряжайте аккумулятор или инструмент за пределами диапазона температур 10-50° C. Неправильная зарядка или при температурах, выходящих за пределы указанного диапазона, может повредить аккумулятор и повысить риск возгорания.

ОБСЛУЖИВАНИЕ

◊ Для обслуживания вашего электроинструмента обратитесь к квалифицированному специалисту по ремонту с использованием только идентичных запасных частей. Это обеспечит безопасность электроинструмента.

◊ Никогда не ремонтируйте поврежденные аккумуляторные батареи. Обслуживание аккумуляторных блоков должно выполняться только производителем или уполномоченными поставщиками услуг.

◊ Следуйте инструкциям по смазке и замене принадлежностей.

МЕРЫ БЕЗОПАСНОСТИ ДЛЯ АККУМУЛЯТОРНОЙ САБЕЛЬНОЙ ПИЛЫ

◊ Держите электроинструмент за изолированные поверхности для захвата при выполнении операций, при которых режущий инструмент может соприкоснуться со скрытой проводкой. Контакт режущего инструмента с «токоведущим» проводом может сделать открытые металлические части электроинструмента «под напряжением» и стать причиной поражения оператора электрическим током.

◊ Используйте зажимы или другой практичный способ закрепить и удерживать заготовку на устойчивой платформе. Если держать заготовку рукой или прижимать ее к телу, она становится нестабильной и может привести к потере контроля.

◊ Всегда используйте защитные очки. Обычные очки или солнцезащитные очки НЕ ЯВЛЯЮТСЯ защитными очками.

◊ Избегайте резки гвоздей. Осмотрите заготовку на предмет гвоздей и удалите их перед работой.

◊ Не обрезайте заготовки слишком большого размера.

◊ Перед резкой проверьте наличие надлежащего зазора за заготовкой, чтобы лезвие не ударялось о пол, рабочий стол и т. д.

◊ Крепко держите инструмент.

◊ Перед включением выключателя убедитесь, что лезвие не касается заготовки.

◊ Держите руки подальше от движущихся частей.

◊ Не оставляйте инструмент включенным. Работайте с инструментом только в ручном режиме.

◊ Всегда выключайте и подождите, пока лезвие полностью остановится, прежде чем отводить лезвие от заготовки.

◊ Не касайтесь полотна или заготовки сразу после работы; они могут быть очень горячими и обжечь кожу

◊ Не эксплуатируйте инструмент без нагрузки на холостом ходу.

◊ Всегда используйте респиратор / респиратор, подходящий для материала и области применения, с которой вы работаете.

◊ Некоторые материалы содержат химические вещества, которые могут быть токсичными. Соблюдайте осторожность, чтобы не допустить вдыхания пыли и контакта с кожей. Соблюдайте данные по безопасности поставщика материалов.

◊ Перед работой убедитесь, что в обрабатываемой детали нет заглубленных предметов, таких как электрическая труба, водопроводная труба или газовая труба. В противном случае полотно сабельной пилы может коснуться их, что приведет к поражению электрическим током, утечке электрического тока или утечке газа

◊ СОХРАНИТЕ ЭТУ ИНСТРУКЦИЮ.

⚠ **ПРЕДУПРЕЖДЕНИЕ!**

НЕ позволяйте комфорту или знакомству с изделием (полученному в результате многократного использования) заменить строгое соблюдение правил безопасности для данного изделия. Неправильное использование или несоблюдение правил безопасности, изложенных в данном руководстве, может привести к серьезным травмам.

ВАЖНЫЕ УКАЗАНИЯ ПО БЕЗОПАСНОСТИ ДЛЯ КАРТРИДЖА С БАТАРЕЕЙ

◊ Перед использованием аккумуляторного блока прочтите все инструкции и предупреждающие надписи на (1) зарядном устройстве, (2) аккумуляторе и (3) продукте, использующем аккумулятор.

◊ Не разбирайте аккумуляторный блок.

◊ Если время работы стало чрезмерно короче, немедленно прекратите работу. Это может привести к перегреву, ожогам и даже взрыву.

◊ Не храните инструмент и аккумуляторный блок в местах, где температура может достигать или превышать 50 ° C (122 ° F).

◊ Не сжигайте аккумуляторный блок, даже если он сильно поврежден или полностью изношен. Батарейный блок может взорваться в огне.

◊ Будьте осторожны, чтобы не уронить аккумулятор и не ударить его.

◊ Не используйте поврежденный аккумулятор.

◊ На входящие в комплект литий-ионные батареи распространяются требования законодательства об опасных грузах. Для коммерческих перевозок, например, третьими сторонами, экспедиторами, необходимо соблюдать особые требования к

упаковке и маркировке. Для подготовки предмета к отправке требуется консультация специалиста по опасным материалам. Пожалуйста, также соблюдайте, возможно, более подробные национальные правила.

◊ Заклейте открытые контакты изолентой или маской и упакуйте аккумулятор так, чтобы он не мог перемещаться в упаковке.

◊ При утилизации аккумуляторного блока снимите его с инструмента и утилизируйте в безопасном месте. Соблюдайте местные правила утилизации батарей.

◊ Используйте батареи только с указанными продуктами. Установка батарей в продукты, не соответствующие требованиям, может привести к возгоранию, чрезмерному нагреву, взрыву или утечке электролита.

◊ Если инструмент не используется в течение длительного периода времени, аккумулятор необходимо вынуть из инструмента.

⚠ **ВНИМАНИЕ!**

◊ Используйте только оригинальные батареи. Использование неоригинальных батарей или батарей, которые были изменены, может привести к взрыву батареи, что приведет к пожару, травмам и повреждению. Это также приведет к аннулированию гарантии на инструмент и зарядное устройство.

◊ Перед настройкой или проверкой работы инструмента обязательно убедитесь, что инструмент выключен, а аккумуляторный блок извлечен.

◊ Чтобы установить аккумуляторный блок, совместите язычок на аккумуляторном блоке с пазом в корпусе и вставьте его на место. Вставьте его до упора, пока он не зафиксируется на месте с небольшим щелчком.

ИНДИКАЦИЯ ОСТАВШЕЙСЯ ЕМКОСТИ АККУМУЛЯТОРА

Нажмите кнопку проверки на батарейном блоке, чтобы узнать оставшуюся емкость батареи. Индикаторы загораются на несколько секунд.

ВЫБОР СКОРОСТИ

Высокая скорость подходит для резки мягких материалов, таких как дерево. Низкая скорость подходит для резки твердых материалов, таких как металл.

⚠ **УВЕДОМЛЕНИЕ**

всегда используйте полотно сабельной пилы, предназначенное для резки материала, который вы собираетесь резать. Особенно при резке труб из нержавеющей стали или чугуна обязательно используйте полотно сабельной пилы, предназначенное исключительно для резки таких материалов.

⚠ **УВЕДОМЛЕНИЕ**

В зависимости от разрезаемых материалов, резка на высокой скорости может сократить срок службы пильного диска.

⚠ **ВНИМАНИЕ!**

◊ При подвешивании инструмента установите рычаг блокировки / переключения скорости в заблокированное положение, чтобы заблокировать триггерный переключатель.

◊ Никогда не подвешивайте инструмент на высоком или потенциально неустойчивом месте.

СБОРКА

⚠ **ВНИМАНИЕ!**

Перед выполнением любых работ с инструментом всегда убедитесь, что он включен, а аккумуляторный патрон извлечен.

Установка или снятие диска сабельной пилы

⚠ **ВНИМАНИЕ!**

◊ Всегда удаляйте все стружки и посторонние частицы, прилипшие к лезвию и вокруг зажима лезвия. Несоблюдение этого требования может привести к недостаточной затяжке пильного диска, что приведет к серьезной травме.

◊ Для установки пильного диска всегда проверяйте, чтобы рычаг зажима диска (часть втулки зажима диска) находился в отпущенном положении на изоляционном кожухе, прежде чем вставлять пильный диск. Если рычаг зажима полотна находится в зафиксированном положении, поверните рычаг зажима полотна в направлении стрелки, чтобы он зафиксировался в освобожденном положении.

◊ Вставьте пильный диск в зажим пильного диска до упора. Втулка зажима пильного диска вращается и фиксирует пильный диск. Убедитесь, что пильный диск не может быть извлечен, даже если вы попытаетесь его вытащить.

⚠ **ВНИМАНИЕ!**

◊ Если вы не вставите пильный диск достаточно глубоко, пильный диск может неожиданно вылететь во время работы. Это может быть крайне опасно.

◊ Чтобы извлечь пильный диск, поверните рычаг зажима пильного диска в направлении стрелки до упора. Пильное полотно извлечено, а рычаг зажима полотна зафиксирован в отпущенном положении.

⚠ **ВНИМАНИЕ!**

Во время переключения держите руки и пальцы подальше от рычага. Несоблюдение этого требования может привести к травмам.

⚠ **УВЕДОМЛЕНИЕ**

◊ Если рычаг зажима лезвия расположен внутри инструмента, включите инструмент на секунду, чтобы выпустить лезвие.

◊ Плотно прижмите башмак к заготовке. Не позволяйте инструменту подпрыгивать. Приведите пильный диск в легкий контакт с заготовкой. Сначала сделайте пробную канавку, используя медленную скорость. Затем используйте более высокую скорость для продолжения резки.

◊ Не пилите заготовку с отведенным от нее башмаком или без башмака. Это увеличивает силу реакции, которая может привести к поломке пильного диска.

◊ Никогда не используйте бензин, бензин, растворитель, спирт и т.п. Это может привести к обесцвечиванию, деформации или трещинам.

ЗАЩИТА ОКРУЖАЮЩЕЙ СРЕДЫ

Заботясь о природе, электроинструменты, аккумуляторные батареи, принадлежности и упаковку нужно сдавать на экологически чистую переработку. Не выбрасывайте электроинструменты и аккумуляторные батареи в бытовой мусор!

Чтобы сберечь природу, необходимо правильно утилизировать использованную батарею, в частности, литиевую. Для правильной утилизации окончательно разрядите батарею при работе с прибором, извлеките, потом замотайте контакты изолентой, чтобы избежать короткого замыкания. Нельзя вскрывать батарею и утилизировать по частям. Утилизируйте в предназначенных для этого местах.

Li-ion

Только для стран ЕС:

В соответствии с европейской директивой 2012/19/EU об отработанных электрических и электронных приборах и соответствующему национальному законодательству, а также в соответствии с европейской директивой 2006/66/EC, дефектные или отслужившие свой срок аккумуляторные батареи и электронные приборы подлежат сбору с целью их последующей экологически безопасной переработки.

При неправильной утилизации отработанные электрические и электронные приборы могут оказать вредное воздействие на окружающую среду и здоровье человека из-за возможного присутствия в них опасных веществ.

ТРАНСПОРТИРОВКА

На литий-ионные аккумуляторные батареи распространяются требования в отношении транспортировки опасных грузов. Аккумуляторные батареи могут перевозиться самим пользователем автомобильным транспортом без необходимости соблюдения дополнительных норм. При перевозке с привлечением третьих лиц (напр.: самолетом или транспортным экспедитором) необходимо соблюдать особые требования к упаковке и маркировке. В этом случае при подготовке груза к отправке необходимо участие эксперта по опасным грузам.

Отправляйте аккумуляторную батарею только с неповрежденным корпусом. Заклейте открытые контакты и упакуйте аккумуляторную батарею так, чтобы она не перемещалась внутри упаковки. Пожалуйста, соблюдайте также возможные дополнительные национальные предписания.

UA|УКРАЇНСЬКА

АКУМУЛЯТОРНА ШАБЕЛЬНА ПИЛА PSS36 ІНСТРУКЦІЯ

Технічні характеристики

Модель	PSS36
Акумулятор (В/Аг)	20/4
Оберти холостого ходу (об/хв$^{-1}$)	0-3000
Хід пили (мм)	15
Максимальня глибина різання (мм)	65
Максимальна ріжуча здатність (мм): Деревина Сталь	 65 8
Рівень звукового тиску (дБ(А)) Рівень звукової потужності (дБ(А)) Похибка K (dB(A))	L_{pA}=78 L_{wA}=80 K=±3
Вібрація (м/с²) Похибка K (м/с²)	8 K=±1,5

Опис частин (*Мал. 1)

1. Вимикач живлення
2. Кнопка блокування
3. Тримач полотна
4. Упор
5. Пильне полотно

⚠ ПОПЕРЕДЖЕННЯ!

Не викидайте електричне обладнання або акумулятор разом із побутовими відходами! Відповідно до Європейських директив з утилізації електричного та електронного обладнання, батарей та акумуляторів, а також відпрацьованих батарей та акумуляторів, та їх застосування відповідно до національних законів, електричне обладнання, батареї та батарейні блоки, термін служби яких минув, повинні збиратися окремо та повертатися на підприємство з переробки відходів, що не завдає шкоди довкіллю.

ВИКОРИСТАННЯ ЗА ПРИЗНАЧЕННЯМ

Інструмент призначений для пиляння дерева, пластику та металів, рулонних матеріалів.

ЗАГАЛЬНІ ПРАВИЛА ТЕХНІКИ БЕЗПЕКИ ПІД ЧАС РОБОТИ З ЕЛЕКТРОІНСТРУМЕНТОМ

◊ Прочитайте всі попередження, інструкції, ілюстрації та специфікації техніки безпеки, що додаються до цього електроінструменту. Недотримання наведених нижче інструкцій може призвести до ураження електричним струмом, пожежі та/або серйозних травм.

◊ Збережіть усі попередження та інструкції для використання у майбутньому.

◊ Термін «електроінструмент» у попередженнях стосується вашого мережного (провідного) електроінструменту або акумуляторного (бездротового) електроінструменту.

Безпека на робочому місці

◊ Слідкуйте за тим, щоб робоча зона була чистою та добре освітленою. Захаращені або темні місця можуть спричинити нещасні випадки.

◊ Не працюйте з електроінструментом у вибухонебезпечній атмосфері, наприклад, у присутності легкозаймистих рідин, газів або пилу. Електроінструменти створюють іскри, які можуть спалахнути пил або пари.

◊ Не підпускайте дітей та сторонніх осіб під час роботи з електроінструментом. Відволікання уваги може призвести до втрати контролю.

Електробезпека

◊ Вилки електроінструменту повинні відповідати розетці. У жодному разі не модифікуйте вилку. Не використовуйте перехідні вилки із заземленими електроінструментами. Не змінені вилки та відповідні розетки зменшать ризик ураження електричним струмом.

◊ Уникайте контакту тіла із заземленими поверхнями, такими як труби, радіатори, плити та холодильники. Якщо ваше тіло заземлено, існує підвищений ризик ураження електричним струмом.

◊ Не піддавайте електроінструменти впливу дощу чи вологи. Потрапляння води до електроінструменту збільшує ризик ураження електричним струмом.

◊ Не зловживайте шнуром. Ніколи не використовуйте шнур для перенесення, тяги або вимкнення електроінструменту або зарядного пристрою. Тримайте шнур далеко від джерел тепла, масла, гострих країв або частин, що рухаються. Пошкоджені або шнури, що заплуталися, збільшують ризик ураження електричним струмом.

◊ Під час роботи з електроінструментом або зарядним пристроєм на відкритому повітрі використовуйте подовжувач, який підходить для використання на відкритому повітрі. Використання кабелю, що підходить для використання на відкритому повітрі, знижує ризик ураження електричним струмом.

◊ Якщо використання електроінструменту у вологому приміщенні неминуче, використовуйте джерело живлення, захищене пристроєм захисного відключення (ПЗВ). Використання ПЗВ знижує ризик ураження електричним струмом.

Особиста безпека

◊ Будьте пильні, стежте за своїми діями і керуйтеся здоровим глуздом під час роботи з електроінструментом. Не користуйтеся електроінструментом, якщо ви втомилися чи перебуваєте під дією наркотиків, алкоголю чи ліків. Момент неуважності при роботі з електроінструментом може призвести до серйозних травм.

◊ Використовуйте засоби захисту. Завжди надягайте захисні окуляри. Захисне спорядження, таке як респіратор, нековзна захисне взуття, каска або засоби захисту органів слуху, що використовуються у відповідних умовах, зменшать кількість травм.

◊ Запобігайте ненавмисному запуску. Перед підключенням до джерела живлення та/або акумуляторної батареї, підніманням або перенесенням інструмента переконайтеся, що перемикач знаходиться у вимкненому положенні. Перенесення електроінструменту з пальцем на вмикачі або увімкнення електроінструменту з увімкненим перемикачем може призвести до нещасних випадків.

◊ Перед увімкненням електроінструменту вийміть регулювальний ключ або гайковий ключ. Гайковий ключ або ключ, залишений на частині електроінструменту, що обертається, може призвести до травми.

◊ Не перестарайтеся. Завжди стійте на ногах та зберігайте рівновагу. Це дозволяє краще контролювати електроінструмент у непередбачених ситуаціях.

◊ Одягайтеся правильно. Не носіть вільний одяг чи прикраси. Тримайте волосся і одяг подалі від частин, що рухаються. Вільний одяг, прикраси або довге волосся можуть потрапити в частини, що рухаються.

◊ Якщо для підключення пиловловлювача передбачено пристрої, переконайтеся, що вони підключені та використовуються належним чином. Використання пилозбірника може знизити небезпеку, пов'язану з пилом.

◊ Не дозволяйте досвіду, отриманому внаслідок частого використання інструментів, дозволяти вам розслаблятися та ігнорувати принципи безпеки інструменту. Необережна дія може спричинити серйозну травму за частки секунди.

◊ Завжди одягайте захисні окуляри, щоб захистити очі від травм при роботі з електроінструментом. Обов'язком роботодавця є забезпечення використання відповідних засобів захисту операторами інструменту та іншими особами у безпосередній робочій зоні.

ВИКОРИСТАННЯ ТА ДОГЛЯД ЗА НСТРУМЕНТОМ

◊ Не застосовуйте силу до електроінструменту. Використовуйте відповідний електроінструмент для вашої галузі застосування. Правильний електроінструмент виконуватиме роботу краще та безпечніше з тією швидкістю, для якої він був розроблений.

◊ Не використовуйте електроінструмент, якщо перемикач не вмикає та не вимикає його. Будь-який електроінструмент, яким не можна керувати за допомогою перемикача, є небезпечним і підлягає ремонту.

◊ Відключіть вилку від джерела живлення та/або зніміть акумуляторну батарею, якщо вона від'єднана, від електроінструменту перед виконанням будь-яких регулювань, зміною приладдя або зберіганням електроінструменту. Такі запобіжні заходи безпеки знижують ризик випадкового запуску електроінструменту.

◊ Зберігайте не використовувані електроінструменти в недоступ-

ному для дітей місці та не дозволяйте особам, які не знайомі з електроінструментом або цими інструкціями, працювати з електроінструментом. Електроінструменти небезпечні у руках непідготовлених користувачів.

◊ Доглядайте електроінструменти та приладдя. Перевірте, чи немає перекосу або заїдання частин, що рухаються, поломки частин і будь-яких інших умов, які можуть вплинути на роботу електроінструменту. У разі пошкодження відремонтуйте електроінструмент перед використанням. Багато нещасних випадків викликані електроінструментом, що погано обслуговується.

◊ Тримайте різальні інструменти гострими та чистими. Ріжучі інструменти, що правильно обслуговуються, з гострими ріжучими кромками менш схильні до заїдання і їх легше контролювати.

◊ Використовуйте електроінструмент, приладдя, насадки для інструментів і т. д. відповідно до цих інструкцій, беручи до уваги умови роботи та роботу. Використання електроінструменту для операцій, відмінних від передбачуваних, може призвести до небезпечної ситуації.

◊ При використанні інструменту не надягайте робочі рукавички, оскільки вони можуть заплутатися. Заплутування тканинних робочих рукавичок у рухомих частинах може призвести до травм.

ВИКОРИСТАННЯ ТА ДОГЛЯД ЗА АКУМУЛЯТОРНИМ ІНСТРУМЕНТОМ

◊ Заряджайте лише оригінальним зарядним пристроєм. Зарядний пристрій, який підходить для одного типу акумуляторної батареї, може спричинити ризик займання з іншим акумуляторним блоком.

◊ Використовуйте електроінструменти лише із спеціально призначеними акумуляторними батареями. Використання будь-яких інших батарейних блоків може спричинити ризик травми та займання.

◊ Якщо акумулятор не використовується, тримайте його подалі від інших металевих предметів, таких як канцелярські скріпки, монети, ключі, цвяхи, шурупи або інші дрібні металеві предмети, які можуть з'єднати один контакт з іншим. Замикання клем акумулятора може спричинити опіки або пожежу.

◊ За неправильних умов з акумулятора може витекти рідина; уникайте контакту з нею. Якщо контакт стався випадково, промийте водою. Якщо рідина потрапила у вічі, додатково зверніться за медичною допомогою. Рідина, що випливає з акумулятора, може викликати подразнення або опіки.

◊ Не використовуйте акумулятор або інструмент, пошкоджений чи модифікований. Пошкоджені або модифіковані батареї можуть вести себе непередбачувано, що призведе до спалаху, вибуху або ризику травми.

◊ Не піддавайте акумулятор або інструмент впливу вогню або надмірних температур. Вплив вогню або температури вище 130 ° C може викликати вибух.

◊ Виконуйте всі інструкції щодо заряджання і не заряджайте акумулятор або інструмент за межами діапазону температур 10-50° C. Неправильна зарядка або при температурах, що виходять за межі вказаного діапазону, може пошкодити акумулятор і підвищити ризик займання.

ОБСЛУГОВУВАННЯ

◊ Для обслуговування електроінструменту зверніться до кваліфікованого спеціаліста з ремонту з використанням тільки ідентичних запасних частин. Це забезпечить безпеку електроінструменту.

◊ Ніколи не ремонтуйте пошкоджені акумулятори. Обслуговування акумуляторів повинно здійснюватися лише виробником або уповноваженими постачальниками послуг.

◊ Дотримуйтесь інструкцій по змащенню та заміні приладдя.

ЗАХОДИ БЕЗПЕКИ ДЛЯ АКУМУЛЯТОРНОЇ ШАБЕЛЬНОЇ ПИЛКИ

◊ Тримайте електроінструмент за ізольовані поверхні для захоплення під час виконання операцій, при яких ріжучий інструмент може зіткнутися з прихованою проводкою. Контакт ріжучого інструменту з «струмовим» проводом може зробити відкриті металеві частини електроінструменту «під напругою» і стати причиною ураження оператора електричним струмом.

◊ Використовуйте затискачі або інший практичний спосіб закріпити та утримувати заготовку на стійкій платформі. Якщо тримати заготівлю рукою або притискати її до тіла, вона стає нестабільною і може призвести до втрати контролю.

◊ Завжди використовуйте захисні окуляри. Звичайні окуляри або сонцезахисні окуляри НЕ Є захисними окулярами.

◊ Уникайте різання цвяхів. Огляньте заготовку на предмет цвяхів та видаліть їх перед роботою.

◊ Не обрізайте заготовки надто великого розміру.

◊ Перед різкою перевірте наявність належного зазору за заготівлею, щоб лезо не вдарялося об підлогу, робочий стіл тощо.

◊ Міцно тримайте інструмент.

◊ Перед увімкненням вимикача переконайтеся, що лезо не стосується заготовки.

◊ Тримайте руки подалі від частин, що рухаються.

◊ Не залишайте інструмент увімкненим. Працюйте з інструментом лише у ручному режимі.

◊ Завжди вимикайте та зачекайте, поки лезо повністю зупиниться, перш ніж відводити лезо від заготовки.

◊ Не торкайтеся полотна чи заготівлі відразу після роботи; вони можуть бути дуже гарячими та обпалити шкіру

◊ Не використовуйте інструмент без навантаження на холостому ходу.

◊ Завжди використовуйте респіратор / респіратор, що підходить для матеріалу та сфери застосування, з якою ви працюєте.

◊ Деякі матеріали містять хімічні речовини, які можуть бути токсичними. Будьте обережні, щоб не допустити вдихання пилу та контакту зі шкірою. Дотримуйтесь даних щодо безпеки постачальника матеріалів.

◊ Перед роботою переконайтеся, що в деталі, що обробляється, немає заглиблених предметів, таких як електрична труба, водопровідна труба або газова труба. В іншому випадку полотно шабельної пилки може торкнутися їх, що призведе до ураження електричним струмом, витоку електричного струму або витоку газу.

◊ ЗБЕРЕЖІТЬ ЦЮ ІНСТРУКЦІЮ.

⚠ ПОПЕРЕДЖЕННЯ

НЕ дозволяйте угоді зручності замінити суворе дотримання правил безпеки для продукту, що розглядається. НЕПРАВИЛЬНЕ ВИКОРИСТАННЯ або недотримання правил безпеки, викладених у цьому посібнику, може призвести до серйозних травм.

ВАЖЛИВІ ІНСТРУКЦІЇ З БЕЗПЕКИ ДЛЯАКУМУЛЯТОРНОГО БЛОКУ

◊ Перед використанням акумулятора прочитайте всі інструкції та попереджувальні написи на (1) зарядному пристрої, (2) акумуляторі та (3) продукті, що використовує акумулятор.

◊ Не розбирайте акумулятор.

◊ Якщо час роботи став надмірно коротшим, негайно припиніть роботу. Це може призвести до перегріву, опіків та навіть вибуху.

◊ Не зберігайте інструмент і акумулятор у місцях, де температура може досягати або перевищувати 50 ° C (122 ° F).

◊ Не спалюйте акумулятор, навіть якщо він сильно пошкоджений або повністю зношений. Батарейний блок може вибухнути у вогні.

◊ Будьте обережні, щоб не впустити акумулятор і не вдарити його.

◊ Не використовуйте пошкоджений акумулятор.

◊ На літій-іонні батареї, що входять до комплекту, поширюються вимоги законодавства про небезпечні вантажі. Для комерційних перевезень, наприклад, третіми сторонами, експедиторами, необхідно дотримуватись особливих вимог до упаковки та маркування. Для підготовки предмета до відправки потрібна консультація фахівця з небезпечних матеріалів. Будь ласка, дотримуйтесь, можливо, більш докладних національних правил.

◊ Під час утилізації акумулятора зніміть його з інструменту та утилізуйте у безпечному місці. Дотримуйтесь місцевих правил утилізації батарей.

◊ Використовуйте батареї лише із зазначеними продуктами. Встановлення батарей у продукти, що не відповідають вимогам, може призвести до займання, надмірного нагрівання, вибуху або витоку електроліту.

◊ Якщо інструмент не використовується протягом тривалого часу, необхідно вийняти акумулятор із інструмента.

⚠ УВАГА!

◊ Використовуйте лише оригінальні батареї. Використання неоригінальних або змінених батарей може призвести до вибуху батареї, що може призвести до пожежі, травм та пошкоджень.

Це також призведе до анулювання гарантії на інструмент та зарядний пристрій.

◊ Перед налаштуванням або перевіркою роботи інструменту обов'язково переконайтеся, що інструмент вимкнено, а акумуляторний блок витягнуто.

◊ Щоб вийняти акумулятор, посуньте його з інструмента, одночасно натискаючи кнопку на передній панелі картриджа.

◊ Щоб встановити акумуляторний блок, поєднайте язичок на акумуляторному блоці з пазом у корпусі та вставте його на місце. Вставте його до упору, доки він не зафіксується на місці з невеликим клацанням.

ІНДИКАЦІЯ ЄМНОСТІ АКУМУЛЯТОРА, ЩО ЗАЛИШИЛАСЯ

Натисніть кнопку перевірки на батарейному блоці, щоб дізнатися ємність батареї, що залишилася. Індикатори спалахують на кілька секунд.

ВИБІР ШВИДКОСТІ

Висока швидкість підходить для різання м'яких матеріалів, таких як дерево. Низька швидкість підходить для різання твердих матеріалів, таких як метал.

⚠ СПОВІЩЕННЯ

Завжди використовуйте полотно шабельної пилки, призначене для різання матеріалу, який ви збираєтеся різати. Особливо при різанні труб з нержавіючої сталі або чавуну обов'язково використовуйте полотно шабельної пилки, призначене виключно для різання таких матеріалів.

⚠ СПОВІЩЕННЯ

Залежно від оброблюваного матеріалу різання на високій швидкості може скоротити термін служби полотна шабельної пилки.

⚠ ОБЕРЕЖНО!

◊ При підвішуванні інструменту встановіть важіль блокування / перемикання швидкості у заблоковане положення, щоб заблокувати тригерний перемикач.

◊ Ніколи не підвішуйте інструмент на високому або потенційно нестійкому місці.

ЗБІРКА

⚠ УВАГА!

Перед виконанням будь-яких робіт з інструментом обов'язково переконайтеся, що інструмент вимкнено і вимкнено акумулятор.

Встановлення або зняття полотна шабельної пилки

⚠ УВАГА!

◊ завжди видаляйте стружку або сторонні предмети, що пристають до леза та навколо затискача леза. Недотримання цього правила може спричинити недостатню затягування леза та спричинити серйозну травму.

◊ Перед встановленням полотна шабельної пилки завжди перевіряйте, що важіль затискача полотна (частина затискної втулки полотна) знаходиться у вільному положенні на ізоляційній кришці, перш ніж вставляти полотно шабельної пилки. Якщо важіль затискача полотна знаходиться у фіксованому положенні, поверніть важіль затискача полотна у напрямку стрілки, щоб його можна було заблокувати у звільненому положенні.

◊ Вставте полотно шабельної пилки в затискач полотна до упору. Втулка затискача полотна обертається та фіксує полотно шабельної пилки. Переконайтеся, що полотно шабельної пилки не може бути витягнуте, навіть якщо ви спробуєте його витягнути.

⚠ ОБЕРЕЖНО!

◊ Якщо ви не вставите полотно шабельної пилки досить глибоко, полотно шабельної пилки може несподівано вилетіти під час роботи. Це може бути дуже небезпечним.

◊ Щоб зняти полотно шабельної пилки, повністю поверніть важіль затискача полотна у напрямку стрілки. Полотно шабельної пилки знімається, а важіль затискача полотна фіксується у відпущеному положенні.

⚠ ОБЕРЕЖНО!

◊ Тримайте руки та пальці подалі від важеля під час перемикання. Недотримання цього може призвести до травмування.

◊ Щільно притисніть черевик до заготівлі. Не дозволяйте інструменту підстрибувати. Приведіть полотно шабельної пилки у легкий контакт із заготівлею. Спочатку зробіть пілотну канавку на нижчій швидкості. Потім скористайтеся вищою швидкістю, щоб продовжити різання.

⚠ УВАГА!

◊ Не ріжте заготовку з черевиком далеко від заготівлі або без черевика. Це збільшує силу реакції, яка може зламати полотно шабельної пилки.

◊ Ніколи не використовуйте бензин, розчинник, спирт тощо. Це може призвести до знебарвлення, деформації або тріщин.

ЗАХИСТ НАВКОЛИШНЬОГО СЕРЕДОВИЩА

Дбаючи про природу, електроінструменти, акумуляторні батареї, приладдя та упаковку потрібно здавати на екологічно чисту переробку. Не викидайте електроінструменти та акумулятори в побутове сміття!

Щоб зберегти природу, необхідно правильно утилізувати використану батарею, зокрема, літієву. Для правильної утилізації остаточно розрядіть батарею під час роботи з приладом, вийміть, потім замотайте контакти ізолентою, щоб уникнути короткого замикання. Не можна розкривати батарею та утилізувати частинами. Утилізуйте у спеціально визначених місцях.

Тільки для країн ЄС:

Li-ion

Відповідно до європейської директиви 2012/19/UE про відпрацьовані електричні та електронні прилади та відповідних національних правових актів, а також відповідно до європейської директиви 2006/66/EC, дефектні або такі, які відслужили свій термін акумуляторні батареї та електронні прилади підлягають збору з ціллю подальшої екологічно безпечної переробки.

При неправильній утилізації відпрацьовані електричні та електронні прилади можуть мати шкідливий вплив на навколишнє середовище та здоров'я людини через можливу присутність у них небезпечних речовин.

ТРАНСПОРТУВАННЯ

На літій-іонні акумулятори поширюються вимоги щодо транспортування небезпечних вантажів. Акумуляторні батареї можуть перевозитись самим користувачем автомобільним транспортом без дотримання додаткових норм. При перевезенні із залученням третіх осіб (напр.: літаком або транспортним експедитором) необхідно дотримуватись особливих вимог до упаковки та маркування. У цьому випадку при підготовці вантажу до відправки потрібна участь експерта з небезпечних вантажів.

Відправляйте акумулятор лише з неушкодженим корпусом. Заклейте відкриті контакти та запакуйте акумуляторну батарею так, щоб вона не переміщалася всередині упаковки. Будь ласка, дотримуйтесь також можливих додаткових національних приписів.

EN CE DECLARATION OF CONFORMITY

We, Vega Trade Company Limited, as the responsible manufacturer declare Cordless reciprocating saw

TM Procraft: PSS36

Are of series production[1] and confirm to the following European Directives and are manufactured in accordance with the following standards or standardized documents: [2]

Technical documentation has been supported by: VEGA TRADE COMPANY LIMITED, add. Room 212, 2nd F., Building 11, No. 898 Lingshan Road, Shanghai, PRC. MADE IN PRC.

CZ PROHLÁŠENÍ O SHODĚ ES

My, Vega Trade Company Limited, jakožto zodpovědný výrobce prohlašujeme, že Aku přímočará pila

TM Procraft: PSS36

Jsou ze sériové výroby[1] a v souladu s těmito evropskými směrnicemi,a vyrobeny v souladu s následujícími normami nebo standardizovanými dokumenty: [2]

Technická dokumentace byla podpořena: VEGA TRADE COMPANY LIMITED, add. Room 212, 2nd F., Building 11, No. 898 Lingshan Road, Shanghai, PRC. VYROBENO V PRC.
CZECH REPUBLIC. IMPORTER VEGA TOOLS s.r.o.
IČO: 07594470
DIČ: CZ07594470
Sídlo firmy: Křižovnická 86/6, Staré Město, 110 00 Praha.
Sklad a prodejna: Klejnarská 92, 280 02 Kolín IV
Tel: +420 778 752 534 E-mail: info@procraft.cz Web: www.procraft.cz

SK VYHLÁSENIE O ZHODE ES

My, Vega Trade Company Limited, ako zodpovedný výrobca vyhlasujeme, že Aku priamočiara píla

TM Procraft: PSS36

Sú zo sériovej výroby[1] a v súlade s týmito európskymi smernicami, a vyrobené v súlade s nasledujúcimi normami alebo štandardizovanými dokumentmi: [2]

Technická dokumentácia bola podporená: VEGA TRADE COMPANY LIMITED, add. Room 212, 2nd F., Building 11, No. 898 Lingshan Road, Shanghai, PRC. VYROBENO V ČĽR.

PL DEKLARACJA ZGODNOŚCI WE

My, Vega Trade Company Limited, jako odpowiedzialny producent oświadczamy, Akumulatorowa piła szablasta

TM Procraft: PSS36

Są produkowane seryjnie[1] i są zgodne z następującymi dyrektywami europejskimi Wyprodukowano zgodnie z następującymi normami lub znormalizowanymi dokumentami: [2]

Dokumentację techniczną dostarcza firma: VEGA TRADE COMPANY LIMITED, add. Room 212, 2nd F., Building 11, No. 898 Lingshan Road, Shanghai, PRC. WYPRODUKOWANO W PRC.

BG ДЕКЛАРАЦИЯ ЗА СЪОТВЕТСТВИЕ

Ние, Vega Trade Company Limited, декларираме на своя лична отговорност, че Акумулаторен саблен трион

TM Procraft: PSS36

Съгласно даденото техническо описание отговаря на всички приложими изисквания на следните директиви и хармонизирани стандарти, продукта[1] отговаря на стандартите: [2]

Техническа документация: VEGA TRADE COMPANY LIMITED, add. Room 212, 2nd F., Building 11, No. 898 Lingshan Road, Shanghai, PRC. ПРОИЗВЕДЕНО В КИТАЙ.

ВНОСИТЕЛ: Елефант Тулс ООД. Адрес по регистрация: България, 1799 София, Младост 2, бл. 261А, вх. 2, ет. 4, ап. 12. Адрес на склад и сервиз: Гр. Божурище, бул. „Европа" 10, 2227, склад №15.

RO DECLARAȚIA CE DE CONFORMITATE

Noi, Vega Trade Company Limited, în calitate de producător, declarăm Fierastrau electric tip sabie

TM Procraft: PSS36

Sunt fabricate in serie[1] și confirmă următoarele directive europene, sunt fabricate în conformitate cu următoarele standarde sau documente standardizate: [2]

Documentația tehnică a fost susținută de: VEGA TRADE COMPANY LIMITED, add. Room 212, 2nd F., Building 11, No. 898 Lingshan Road, Shanghai, PRC. FABRICATE ÎN RPC.

HU CE MEGFELELŐSÉGI NYILATKOZAT

Mi, Vega Trade Company Limited, mint felelős gyártó, ezennel kijelentjük, hogy az Akkumulátoros szablyafűrész

TM Procraft: PSS36

Sorozatgyártásban kerül[1] gyártásra és megfelel a következő EK direktívák előírásainak: Következő szabványoknak vagy szabványosított dokumentumoknak megfelelően kerül gyártásra: [2]

Műszaki dokumentáció VEGA TRADE COMPANY LIMITED, add. Room 212, 2nd F., Building 11, No. 898 Lingshan Road, Shanghai, PRC. FABRICATE ÎN RPC.

RU CE ДЕКЛАРАЦИЯ СООТВЕТСТВИЯ

Мы, Vega Trade Company Limited, как ответственный производитель заявляем, что Аккумуляторная сабельная пила

TM Procraft: PSS36

Производятся серийно[1] и соответствуют следующим европейским директивам, и изготавливаются в соответствии со следующими стандартами или стандартизированными документами: [2]

Техническая документация предоставляется компанией: VEGA TRADE COMPANY LIMITED, адрес.: Оф. 212, 2F, B11, № 898, Лингшан Роад, Шанхай, КНР. ПРОИЗВЕДЕНО В КИТАЕ

UA CE ДЕКЛАРАЦІЯ ВІДПОВІДНОСТІ

Ми, Vega Trade Company Limited, як відповідальний виробник заявляємо, що Акумуляторна шабельна пила

TM Procraft: PSS36

Виробляється серійно[1] і відповідає наступним європейським директивам та виробляється відповідно до таких стандартів або стандартизованих документах: [2]

Технічна документація надається компанією: VEGA TRADE COMPANY LIMITED, адрес.: Оф. 212, 2F, B11, № 898, Лингшан Роад, Шанхай, КНР. ВИРОБЛЕНО В КНР.

[1]: 00000001-99999999

[2]: 2006/42/EC
2014/30/EU
2011/65/EU
(and its amendment 2015/863/EU)

EN 62841-1:2015
EN 62841-2-11:2016+A1:2020
EN IEC 55014-1:2021
EN IEC 55014-2:2021
EN IEC 63000:2018

Mr Bao Junhua
Production Line Manager

Shanghai, 20.05.2023